SIMMONS®

SD2000R

5-PIECE ELECTRONIC DRUM KIT

使用说明书

SimmonsDrums.net

重要安全指示

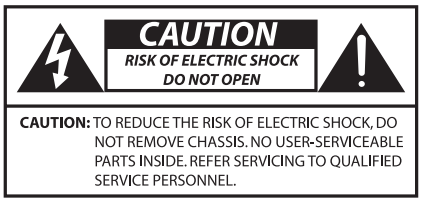

AVIS: RISQUE DE CHOC ELECTRIQUE-NE PAS OUVRIR.

等边三角图中的闪电箭头指示用于警告使用者产品内部具有未绝缘的“危险电压”部件，具有足以对人体造成电击伤害的危险。

等边三角图中的感叹号指示用于提示使用者附于本产品说明中的重要操作与维护指导。

请勿将设备置于滴水或溅水的场所或将花瓶等盛有液体的容器置于设备上方。

1. 请阅读所有的指示。
2. 请留意警告事项。
3. 请遵循所有注意事项。
4. 请不要在靠近水的地方使用本产品。
5. 请使用干布进行清洁工作。
6. 请勿阻塞或影响本机正常通风。
7. 请遵循原厂指示进行安装。
8. 本产品应远离热源，如电暖炉、暖气以及其他会发热的设备。
9. 请勿折掉接地型插头的安全装置。极性插头有两端，其中一端比较宽。接地型插头具有两端及一个三叉接地端。较宽的接头端或是接地端是用于保护您的安全装置。当这些插头类型与您的插座不匹配时，请更换适用的插座。
10. 请小心维护电源线，以避免踩到或被插头、插座等夹住。
11. 仅可使用原厂附件或指定的选购品。
12. 请务必使用原厂指定或随设备附属的手推车、支架、三角支架、托架或工作台。当您使用手推车移动设备时，请小心操作并避免设备摔落而受损（图 1）。

图 1

13. 当发生雷击或处于长时期不使用情况时，请拔下插头。
14. 关于维修服务请洽询授权的售后服务中心。当本产品有损坏，如电源线或插头损坏、液体倾入或物品掉入设备，或经雨淋受潮、操作故障、或是摔落等状况，请与维修服务中心联系。

警告：为避免火灾或电击危险，请勿将设备暴露在雨中或湿气中。

注意：请勿将设备置于滴水或溅水的场所或将花瓶等盛有液体的容器置于设备上方。

目录

重要安全指示 2
主要特点 4
SD2000R 技术指标 5
感谢选购 6
关于 SD2000R 电子套鼓的注意事项 6
部件/组装 7
组装套鼓
组装支架 8
安装鼓打击件 9
安装镲片打击件（碎音镲、叮叮镲、踩镲） 9
安装音源 10
底鼓和底鼓支架 10
连接底鼓、踩镲踏板和各打击垫 10
套鼓组装完成 11
鼓音源操作
上面板控制器 12
调音面板 13
后面板 14
侧面板 14
基本操作和指南
选择模式 15
选择套鼓 15
调节套鼓设置 15
高级操作
编辑套鼓 15
套鼓混响和均衡设置 15
改变套鼓混音设置 15
打击件音量混音界面 16
声像设置 16
打击件效果发送设置 16
播放节奏型 17
改变套鼓中的打击件音色 17
改变参数 17
滤波器编辑 18
包络编辑 18
储存鼓打击件设置 19
储存套鼓 19
SD2000R 功能 - 如何演奏套鼓 20
军鼓双触发 20
嗵鼓双触发 20
镲片双触发和制音 20
叮叮镲三触发 20
底鼓 20
踩镲踏板 20
乐曲模式 21
示范乐曲 21
乐曲模式功能 21
播放和录制您自己的乐曲演奏 22
MIDI 播放和录音 22
播放 MIDI 文件 22
导出 22
音频播放和录音 22
播放 U 盘中的音频 22
录制到 U 盘 23
通过 USB 连接电脑 23
MIDI 23
采样传输 24
采样指定 24
储存波形音色 24
常用模式
触发器设置 25
节拍器设置 26
备份和恢复 26
备份 26
储存所有用户套鼓和音色 26
储存 SD2000R 的所有设置 26
附录
套鼓列表 27
鼓音色列表 30
节奏型播放 43
示范乐曲 43
MIDI 执行表 44
MIDI 音符指定 45

主要特点

SIMMONS 音色库
SD2000R 内置有 Simmons 全新研发的音色库，包括各种深受乐手们喜爱的传统鼓音色、世界各地的打击乐音色以及经典的 Simmons 电鼓音色——这些 Simmons 电鼓专属而又独特的音色将激发您的音乐灵感。

用户采样空间
通过载入属于您自己的音色（.wav 文件），您可以大幅度提升演绎表现力。您可以储存 28MB 的音色波形文件。

具有变化的力度响应
为 SD2000R 研发的音色将给予鼓手真实的力度动态响应。无论是鼓还是镲片，即使使用同样的力度，每次敲击都将获得细微的差别。

音色合成编辑
具有低阻和共鸣变化的 12dB/八度低通滤波器、+/– 八度移调、可以进行力度独立控制的滤波截止、共鸣移调和包络长度——每套鼓组包含 23 种可编辑音色（19 种标准套鼓音色及 23 种可选扩展套鼓）。

具有弹性的网状鼓皮
全新网状鼓皮可根据您的演奏习惯自定义其表面张力，这将使鼓手获得演奏时更真实的力度响应。

音频输出与输入
通过立体声耳机和线路输出，您可以使用耳机、有源音箱、调音台或其他音频设备聆听 Simmons 套鼓的演绎。您同样可以将手机、MP3 或其他播放设备连接至 Aux Input 接口并和这些设备所播放的音乐一起演奏套鼓。

SD2000R 技术指标

音源
64 复音
50 套预置套鼓
50 套用户套鼓（8 鼓 19 种音色）
（扩展套鼓 = 10 鼓 23 种音色）
128 种用户音色、776 种预置音色
28Mb 用户采样存储空间（WAV 文件）
4 首示范乐曲
无限制用户乐曲（取决于存储媒介）
调音台：底鼓、军鼓、嗵鼓、镲片输入（碎音镲 ）、叮叮镲、
踩镲、嗵鼓 4 和镲片 2（SD2000R 不含有嗵鼓 4 和镲片 2）
效果：房间、舞台、大厅和板式混响、延时及回声
各套鼓配置有 2 段均衡

触发器输入
底鼓
军鼓 - 双触发
嗵鼓 1–3 - 双触发
镲片 - 双触发
踩镲 - 单触发并具有多重区域控制
嗵鼓 4 和镲片 2 输入（SD2000R 不含有嗵鼓 4 和镲片 2）

MIDI 输入和输出接口
USB 和电脑连接 - 采样传输和 MIDI USB
USB 主机 - 将用户数据储存至 USB 设备/从 USB 设备调用用户数据以及
音频文件的播放和录音

支架
阳极化铝

套鼓
9” 网状鼓皮双触发军鼓
9” 网状鼓皮双触发嗵鼓
12” 踩镲
13” 双触发碎音镲
15” 三触发叮叮镲
9” 底鼓和支架
多重区域踩镲控制器

外置接口
耳机输出
总立体声输出（大三芯非平衡接口）
小三芯辅助输入接口
MIDI 输入和输出接口
USB 接口

音序器
预置乐曲 - 4 首示范乐曲
BPM
节拍器 - 节拍器音色、拍号、速度、时值、音量

感谢选购

感谢您选购 Simmons SD2000R 电子套鼓。为了使用并操作该套鼓，请浏览本使用说明书的所有内容。如需了解某项特定功能，请再次参阅相关说明。

关于 SD2000R 电子套鼓的注意事项

放置场所
请勿将套鼓置于直射阳光下、温度过高的热源旁边和极度潮湿的场所，否则设备将变形、褪色甚至损坏。

供电
- 当您不使用 SD2000R 时，请将电源开关切换至 OFF。
- 长期不使用 SD2000R 时，请将 AC 适配器的电源插头拔出电源插座。
- 请勿将本设备与其他高能耗设备（如电热器或电视机）共用一个电源输出口。同样请勿使用多插头适配器，这不仅会降低音质，而且会产生操作上的问题并导致设备损坏。
- 为了避免损坏设备，进行设备连接或断开设备连接前，请将 SD2000R 和所有相关设备的电源关闭。请务必按下 SD2000R 的“power”按键关闭其电源，其他不恰当的关机方式可能导致用户演绎数据丢失。

操作和搬运
- 请使用适当的力度操作设备的控制器、接口和其他部件。
- 断开所有连接线时，请拿捏连接线的端口处，不要拉扯连接线。
- 移动设备前请断开所有连接线。
- 设备摔落、碰撞或承受过重压力等物理撞击将导致其表面刮伤及更为严重的损坏。

设备清洁
- 请使用柔软、干爽的织布擦拭设备。
- 请使用微微沾湿的织布擦拭顽固的污渍。
- 请勿使用酒精或稀释剂等清洁剂擦拭设备。
- 为避免设备褪色，请勿将乙烯材质的物品置于设备上方。

电子干扰
由于本设备内置数字电路，置于无线收音机或电视机较近距离会产生信号干扰。如果发生此类现象，请将 SD2000R 远离所受影响的设备。

自行拆装
- 设备不含有用户自行拆装的部件。
- 请勿自行拆开设备或改装电路及部件。否则，设备将无法保修。

其他
SD2000R 是为中国用户定制的型号，包括硬件和音色，所以本说明书中的截图说明可能与您实际使用的有所不同。

组装套鼓

请注意！
Simmons 不仅专注于产品品质，而且在金属材质处理方面同样有独特的工艺。当您调节夹紧器或操作支杆和螺丝时，请小心操作，避免夹手。

部件/组装

包装中的各部件
组装套鼓前，请检查以下所有部件。

包装箱 1

镲片
三触发 15” 镲片- SD2000R RD
双触发 13” 镲片- SD2000R CR
单触发 12” 镲片- SD2000R HH

鼓
9” 双触发军鼓- SN2000R SN11
9” 双触发嗵鼓- 3- SD2000R TOM9

底鼓和底鼓支架- SD2000R BD
踩镲控制器- SD2000R HHC

SD2000R 音源

附件
AC 适配器
触发接口线束
镲片支杆/支架
鼓棒
支脚
底鼓底座直杆（出厂时已安装）
底鼓底座曲杆

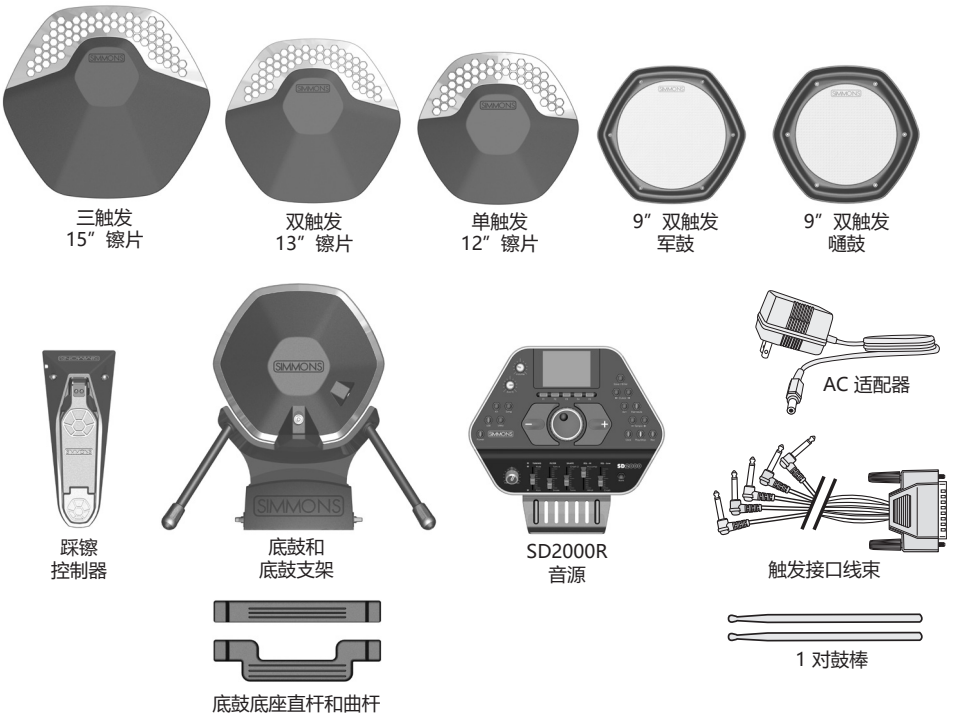

包装箱 2

鼓支架
左后方支架
（注意：该支架顶部无镲片安装口）
右后方支架
（支架顶部有镲片安装口）
右前方支架
（支架顶部有镲片安装口）
左前方支架
（支架顶部有镲片安装口）
中央横向支架两端配置安装口
左端横向支杆配置音源和踩镲安装托架
右端横向支杆配置嗵鼓托架

组装套鼓

组装支架

1. 请从包装箱 2 中取出所有已安装有夹紧器的支架。
2. 各 T 型支架和支架末端都标记有编号。
   请将垂直或水平位置的支架按相互所对应的编号平放在地上。
3. 请从横向支架上取下鼓钥匙。
4. 各支架的末端配置有鼓钥匙螺丝。安装支架时请旋松该螺丝使其不向内突出即可，请勿将其完全旋松并取下。当您安装类似垂直支架时，请按此方法进行操作。
5. 请将 T 型支架的末端（编号 1）插入对应的左前方垂直支架。请确认 T 型支架完全插入其中，然后使用鼓钥匙旋紧鼓钥匙螺丝（请勿过度旋紧）。
6. 请按上述方法继续安装右前方垂直支架。
7. 支架组装完成后，请再次确认旋紧鼓钥匙螺丝（请勿过度旋紧）。

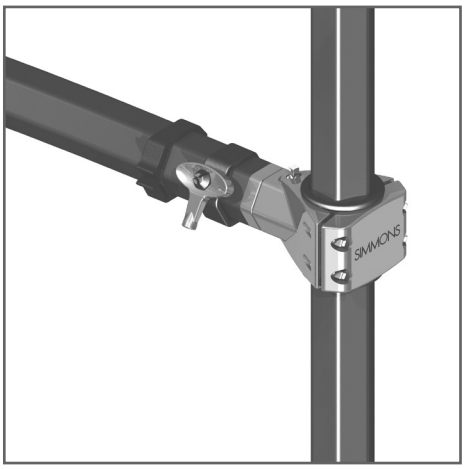

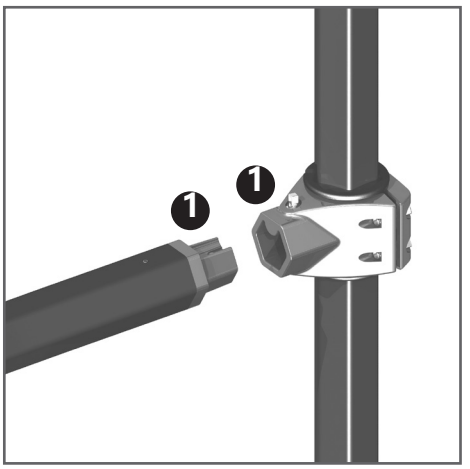

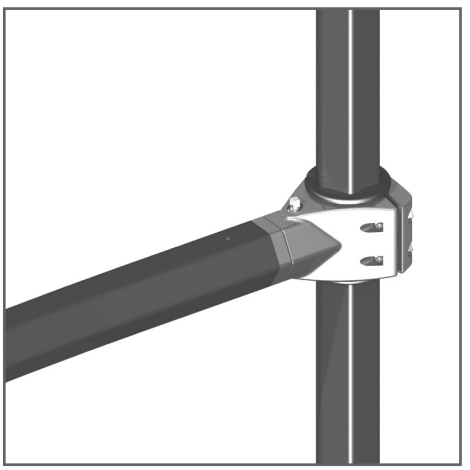

组装套鼓

安装鼓打击件
各鼓打击件都配置有手拧螺丝。请将手拧螺丝稍稍旋入鼓腔底部的螺丝孔中。

请将鼓打击件安装入支杆，然后使用手拧螺丝将其旋紧并牢牢固定。

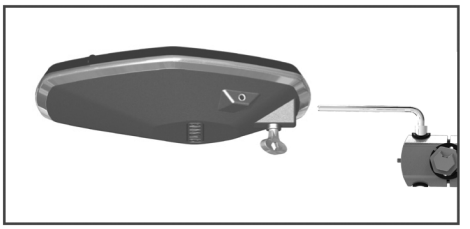

请根据您的演奏习惯调节鼓打击垫的角度并使用鼓钥匙旋紧支架接口。

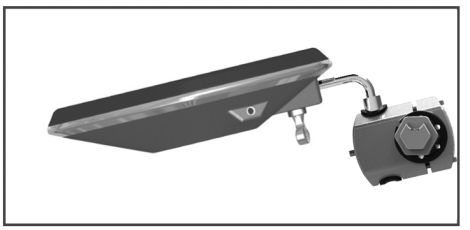

安装镲片打击件（碎音镲、叮叮镲、踩镲）
请将镲片打击垫支杆装入支架中并根据您的演奏习惯调节其位置和角度，然后请手动旋紧螺丝。
请将镲片安装于支杆顶端的座架。
请拉下镲片支杆的锁扣。
请将锁扣置于下拉位置，然后将镲片装入支杆。请将镲片完全装入支杆中。
如果您想取下镲片，请拉下锁扣并取出镲片。

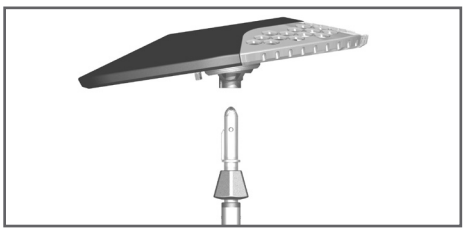

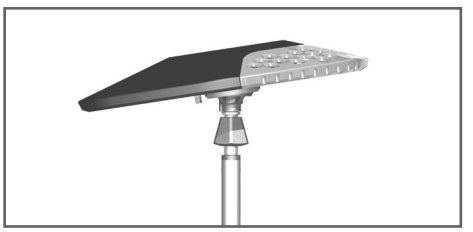

关于如何安装镲片，您可以访问 simmonsdrums.net/videos 网站并观看“Cymbal Attachment”视频。

组装套鼓

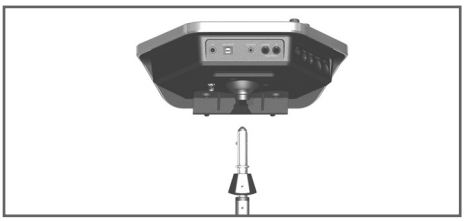

安装音源
请将音源座架安装于支架并调节其高度（随后再调节其角度），然后请手动旋紧螺丝。
请将音源安装于支杆顶端的座架。
请拉下镲片支杆的锁扣。
请将锁扣置于下拉位置，然后将音源装入支杆。请将音源完全装入支杆中。

如果您想取下音源，请拉下锁扣并取出音源。

底鼓和底鼓支架
请小心将底鼓支架的顶端旋入底鼓底座并手动牢牢旋紧。

请使用鼓钥匙旋松底鼓背面的鼓钥匙螺丝并将其装入底鼓底座的支杆中，然后请旋紧鼓钥匙螺丝（请勿过度旋紧）。

注意：请勿将嗵鼓误当作底鼓进行安装。底鼓打击件的背面标记有 Simmons 商标。

用于安装底鼓踏板的底鼓底座可进行调节。请拧松两侧的螺丝（不要完全取下）并使其置于水平表面。底鼓支架的橡胶垫同样可进行调节。请转动橡胶垫调节底鼓支架的高低并确认底鼓底座处于平稳状态。然后，请将底鼓踏板安装于底鼓底座。确认底鼓踏板和底鼓底座完全平稳后，请手动旋紧两侧的螺丝。

向内安装曲杆

向外安装曲杆

直杆

可选底鼓底座
套鼓附属有两种底座安装方式，即直杆和曲杆，曲杆可向内或向外进行安装。

关于如何安装底鼓踏板，您可以访问 simmonsdrums.net/videos 网站并观看“Kick Pedal Attachment“视频。

钉状支脚：底鼓支架的橡胶支脚可取下；您可以改换钉状支脚。通过旋转钉状支脚，您可以调节其长度。

注意：底鼓踏板及槌头不随套鼓附属。
建议您使用塑料槌头或质地柔软的底鼓槌头，这样可避免损坏底鼓网状鼓皮。

橡胶支脚

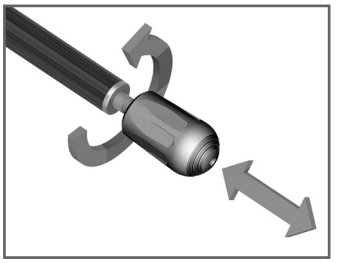

加长橡胶支脚

钉状支脚

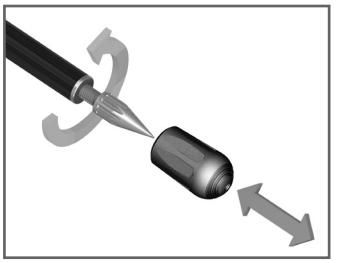

加长钉状支脚

连接底鼓、踩镲踏板和各打击垫
1. 请将底鼓底座置于套鼓中央下方。
2. 请参阅上述说明将底鼓踏板（不随套鼓附属）安装于底鼓底座。
3. 请将踩镲踏板置于套鼓左下方。
4. 请将标记有打击件标签的触发连接线连接各打击垫和鼓音源。
   请先连接各打击件，然后使用线箍固定连接线。这样不仅排线整洁而且操作便捷。

套鼓组装完成

鼓音源操作

上面板控制器

1. Volume：控制主音量输出。
2. Aux In：控制辅助输入音量（如当您将手机或 MP3 连接至辅助输入，您可以使用该旋钮调节所输入的音频音量，从而平衡套鼓音量）。
3. 数值转轮：调节当前显示于屏幕中的数值。
4. 数值增/减按键：渐进改变当前所选的数值。
5. 功能按键：选择屏幕中对应该按键的功能。
6. Kit：选择套鼓模式。
7. Song：选择乐曲模式。
8. USB：当您连接 USB 设备时，该按键用于选择 USB 主控操作。
9. Utility：选择常用模式功能。
10. Power：开启设备电源。按住该按键数秒钟将关闭设备电源。请务必通过操作 Power 按键关闭 SD2000R 的电源。直接拔出电源线或使用其他不正确的方式断开设备电源可能损坏相关数据。鉴于数据安全，请定期将套鼓和音色数据备份至 U 盘。
11. Save/Enter：储存或输入当前所选的数值。
12. ← Cursor →：前后移动屏幕界面中的光标。
13. Exit：退出当前模式或指定界面。
14. Part Mute：静音乐曲中的某一声部。通常静音鼓声部。
15. – Tempo +：渐进改变速度数值。
16. Play/Stop：开启或停止乐曲模式中的音序。
17. Click：开启和关闭音序器节拍。
18. Rec：录制 MIDI 或音频。

鼓音源操作

调音面板

19. Headphones：独立控制耳机音量。
20. Faders：实时调节当前套鼓的三个单元。
    - 所执行的调节操作将实时应用于音源的整体音色。该操作不会改变当前套鼓所储存的设置。您可以不“破坏”所选套鼓的音色， 而在所储存设置的基础上临时改变套鼓的音色。
    - 如果您在现场演奏时感觉底鼓音色的音量过大，您可以按下 Bank 按键选择推子功能的第三单元（Kick 旁边的蓝色 LED 将亮起），然后根据所需的底鼓音量调节最左端的推子（标记为 Kick）。
    - 使用推子进行调节后，该操作将进入开启状态并应用于任何所选的套鼓。
    - 如果您想取消当前所有推子调节操作，请按住 Bank 按键 (21) 约 3 秒钟。三个单元的推子操作将“取消”，所有套鼓将恢复之前所储存的状态。
21. Bank：选择推子所控制的单元：由推子所控制的单元的 LED 将亮起。
22. 耳机/鼓棒搁置处

Bank 1: TUNING、FILTER、SHAPE、EQ - HI、EQ - Low
- 整体调节（升高/降低）套鼓的音调。
- 套鼓应用低通滤波器。
- 选择套鼓音色为紧致、正常、松散。
- EQ - HI 用于提升或减弱高频音域。
- EQ - Low 用于提升或减弱低频音域。

Bank 2: Ride、Accomp
- 调节套鼓叮叮镲以及背景乐曲的音量。

Bank 3: Kick、Snare、Toms、Hi Hat、Crash
- 调节套鼓底鼓、军鼓、嗵鼓和碎音镲的音量。

鼓音源操作

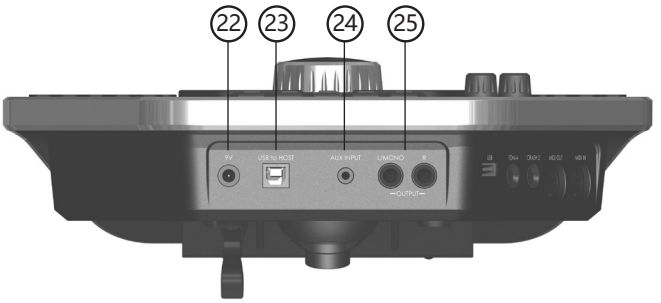

后面板

22. AC 适配器 9V
23. USB to Host：用于连接电脑和 iOS 设备的 USB 接口。通过该接口连接电脑，您可以从 simmonsdrums.net 网站更新 SD2000R 固件。
24. AUX INPUT：小三芯接口用于连接音频设备（您可以连接手机或 mp3 播放器）
25. 主输出：L/MONO 和 R
    - 如果您连接单声道系统，请使用 L/MONO 接口。
    - 立体声输出需两根连接线，分别连接至 L/MONO 接口和 R 接口。

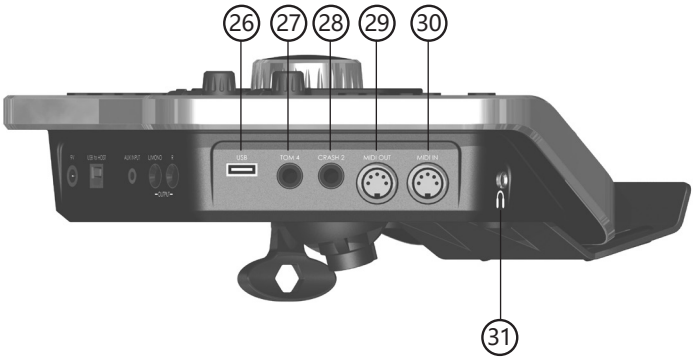

侧面板

26. USB：连接 U 盘进行用户套鼓、打击件和音色的备份/恢复以及播放 U 盘中的 wav 或 mp3 文件。
27. TOM 4：SD2000R 不配置有 TOM 4。
28. CRASH 2：SD2000R 不配置有 CRASH 2。
29. MIDI OUTPUT：连接接收 MIDI 信号的设备。
30. MIDI INPUT：连接发送 MIDI 信号的设备。
31. 小三芯耳机接口

底部面板

连接触发线束的串行接口。

触发线束接口

如下图所示，请将触发线束的大二芯接口端连接所对应的打击垫（军鼓、嗵鼓、底鼓和镲片等），而将其另一端的串行接口连接至鼓音源。

注意：踩镲的音色由踩镲踏板控制。如同您演奏传统鼓一样，当您松开踩镲踏板，敲击踩镲将获得开镲音色；当您踩下踩镲踏板时，敲击踩镲将获得闭镲音色。

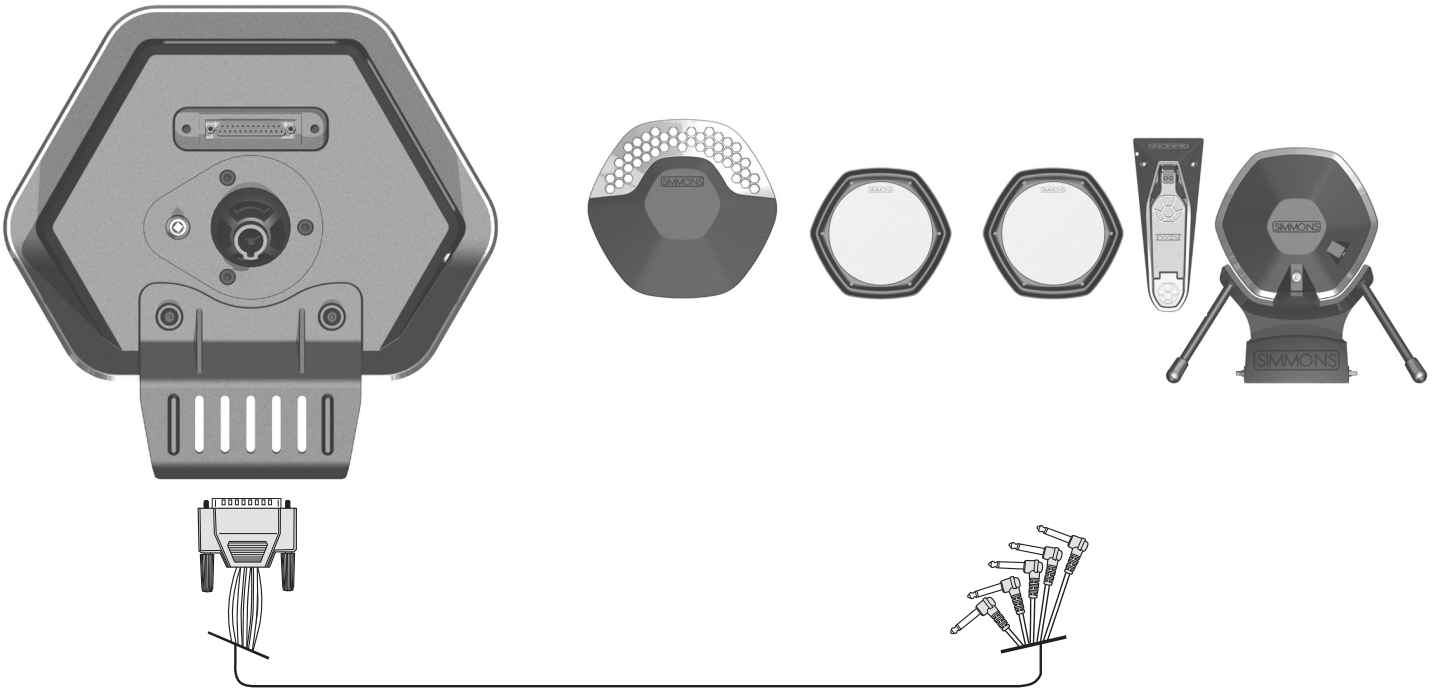

基本操作和指南

SD2000R 的操作应用于套鼓、乐曲和常用模式。在套鼓模式中，您可以选择想进行演奏的套鼓并编辑套鼓和音色。

选择模式
请按下音源左边部分的 Kit、Song 或 Utility 按键选择所需模式。

选择套鼓
请确认您按下 Kit 按键进入套鼓模式。LCD 屏幕将显示套鼓。

您不仅可以转动音源中央的数值转轮选择套鼓，而且可以使用数值转轮两侧的 –/+ 按键逐步选择套鼓。

调节套鼓设置
如果您想快速调节套鼓名称下方的套鼓设置，请按下 Cursor → 按键，您将选择套鼓音量。然后，您可以使用数值转轮或数值转轮两侧的 –/+ 按键调节数值。如果您想选择其他设置，请继续使用 Cursor → 或 ← 进行操作。您也可以再次选择套鼓名称，然后使用数值转轮或 –/+ 按键选择其他套鼓。

快速返回套鼓选择
您可以在任何时候按下 Kit 按键快速返回套鼓选择界面，然后使用数值转轮或数值转轮两侧的 –/+ 按键选择套鼓。

功能按键
您可以使用屏幕下方的功能按键进入其他界面进行深入编辑或执行当前界面和模式所相关的功能。

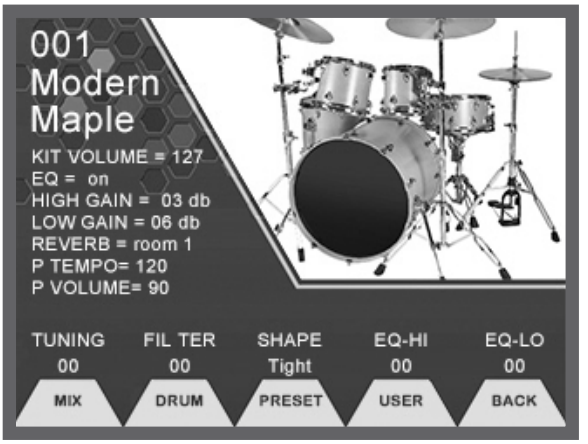

高级操作

编辑套鼓
预置套鼓和用户套鼓的所有设置都可进行编辑。用户套鼓的编辑可保留，而预置套鼓的编辑取决于 Utility 菜单中的“Preset Memory Protect”设置。如果您开启该设置，当您关闭设备电源后，预置套鼓的编辑将丢失；如果您关闭该设置， 即使您关闭设备电源，预置套鼓的编辑将储存。

套鼓混响和均衡设置
各套鼓配置有独立的混响和均衡设置。当您按下 Kit 按键，均衡和混响的总设置将显示于套鼓模式的主界面中。

如果您想改变设置，请使用光标按键移动您想改变的设置并使用数值转轮或 - /+ 按键进行调节。

P TEMPO 和 P VOLUME
设置指定于套鼓的节奏型的速度和音量电平。

改变套鼓混音设置
各套鼓配置有独立的混音设置。当屏幕显示 Kit 界面（按下 Kit 按键所显示的界面）时，F1 功能按键标签为 MIX。请按下 F1 查看当前音量设置以及声像、效果和节奏型设置。

注意：当您浏览和改变混音设置时，套鼓响应敲击打击垫的触发速度将会有延迟。请按下标签为 BACK 的 F5 功能按键返回 Kit 界面，触发速度将恢复正常。

高级操作

打击件音量混音界面
按下 Kit 后再按下 F1 (MIX)，屏幕将进入打击件音量混音界面。屏幕将显示 SD2000R 套鼓各鼓和镲片打击件的当前音量。当您开启“Follow Trigger”后，敲击鼓、鼓圈或镲片将进入音量调节状态，请使用数值转轮和其两侧的 +/– 按键进行调节。您同样可以使用 Cursor ← → 按键选择屏幕中您想调节其音量的鼓或镲片。如果您想关闭“Follow Trigger”功能，请按下“Utility”，再按下“trigger (F1)”，然后关闭“Follow Trigger”。

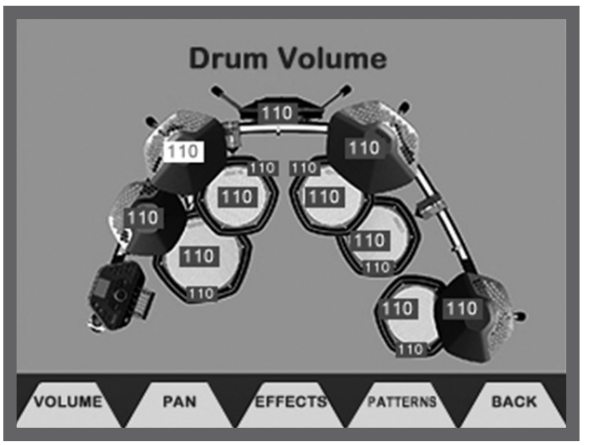

声像设置
按下 Kit 后再按下 F1 (MIX)，然后按下 F2 (PAN)，屏幕将进入声像设置界面。如同上述音量编辑操作，当您开启“Follow Trigger”后，敲击鼓或镲片将进入声像调节状态（或使用 Cursor ← → 进行选择），您可以使用数值转轮和其两侧的 -/+ 按键调节该鼓或镲片的左右声场。

- “C”位于声场中央位置
- “L”位于声场左 L01（紧靠中央位置）至 L64（最左端）。
  “R”位于声场左 R01（紧靠中央位置）至 R63（最右端）。

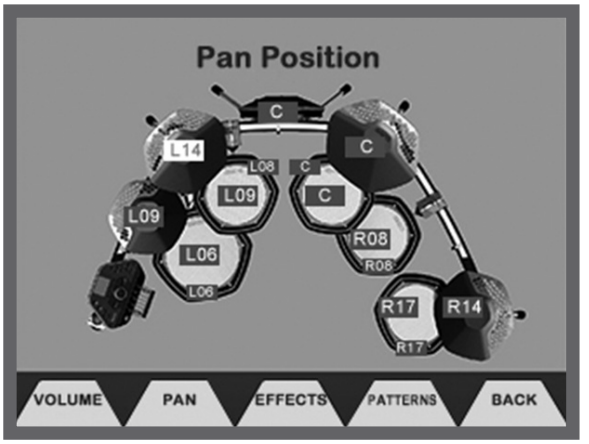

打击件效果发送设置
按下 Kit 后再按下 F1 (MIX)，然后再按下 F3 (EFFECTS)，屏幕将进入打击件效果发送设置界面。如同上述音量和声像编辑操作，当您开启“Follow Trigger”后， 敲击鼓或镲片将进入打击件效果发送设置状态（或使用 Cursor ← → 进行选择），您可以使用数值转轮和其两侧的 -/+ 按键调节应用于该鼓或镲片的效果总量。如果您想关闭“Follow Trigger”功能，请按下“Utility”，再按下“trigger (F1)”，然后关闭“Follow Trigger”。

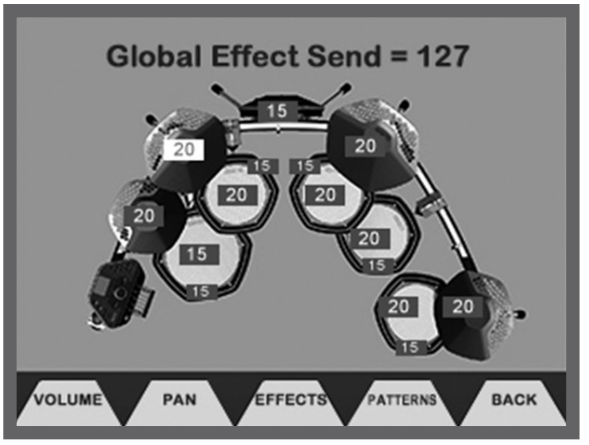

注意：界面所显示的 SD2000R 为 10 打击件套鼓（军鼓、底鼓、嗵鼓×4、踩镲、叮叮镲、碎音镲×2）。SD2000R 为 8 打击件套鼓（不含嗵鼓 4 和碎音镲 2）。

高级操作

播放节奏型
按下 Kit 后再按下 F1 (MIX)，然后按下 F4 (PATTERNS)，屏幕将进入节奏型播放界面。您可以在节奏型播放模式中将 MIDI 打击乐节奏型指定于鼓或镲片，随后每当您敲击该鼓或镲片，节奏型将开始播放。节奏型将循环播放；如果您想停止播放节奏型，请再次敲击鼓或镲片。关于 SD2000R 节奏型的视频演示，请访问 simmonsdrums.net/videos 网站。

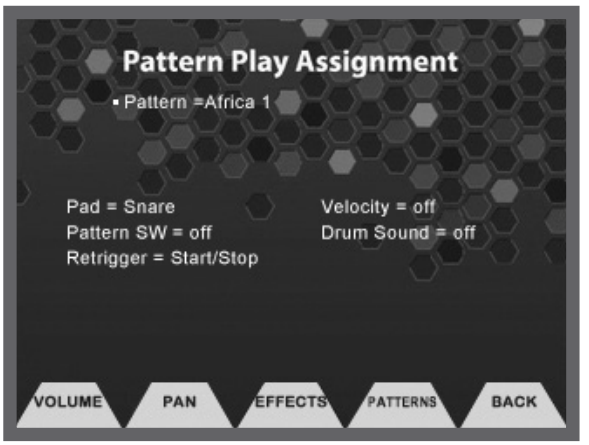

屏幕界面最上方为您提供有数个预置 MIDI 打击乐节奏型。您同样可以播放自己录制的 MIDI 节奏型。

您可以设置以下选项：
- Pattern = 显示于屏幕最上方，用于选择所播放的节奏型。
- Pad = 您可以选择任意触发节奏型的打击垫（底鼓、军鼓等）
- Pattern SW = 设置启用或关闭节奏型播放的打击垫。
- Retrigger= 当您设置为 Retrigger 时，每当您敲击打击垫，节奏型将从头播放一遍；当您设置为 Start/Stop 时，敲击打击垫将开始循环播放节奏型，再次敲击打击垫将停止播放节奏型。
- Velocity= On 或 off。设置为 On 时，播放节奏型的触发将会响应您敲击的鼓或镲片；设置为 Off 时则总是以固定音量进行触发。
- Drum Sound = 设置为 Off 时，敲击打击垫仅触发节奏型，而不会响起该打击垫自身的音色；设置为 On 时，敲击打击垫不仅触发节奏型，而且响起该打击垫的音色。

改变套鼓中的打击件音色
按下 Kit 按键，然后按下 F2 (Drum)，您可以使用数值转轮或 -/+ 按键逐级选择音色。预置列表中的音色名称将随其编号而改变。

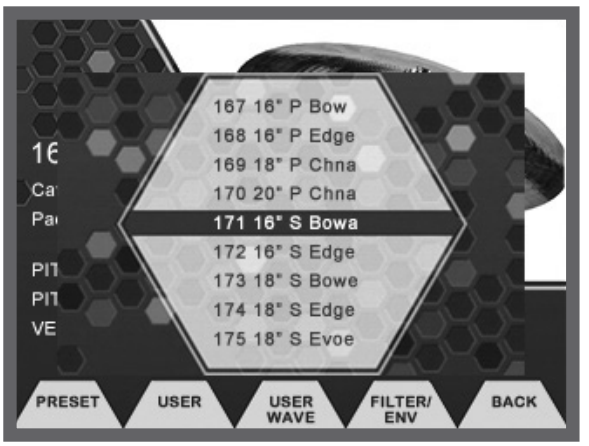

您可以将光标移至 Category 从而快速预览分类区域，如“军鼓”。如果您想浏览该分类中的完整列表，请参阅附录。

对应 User Wave 的功能按键可以将您自己导入的采样文件指定于套鼓中的音色。关于导入您自己采样文件并指定于 SD2000R 的详细信息请参阅相关章节。

您同样可以使用功能按键切换 SD2000R 的预置音色或用户音色，从而快速选择音色。

改变参数
您可以在 Main Drum 界面调节基本设置，如粗调音调的 Pitch；微调音调的 Pitch Fine Tune；根据所设置数值正负调节音调的 Velocity To Pitch（该设置不受 Pitch 或 Pitch Fine Tune 的影响）。如果您想编辑更多功能，如滤波器和包络，请按下对应 Filter/Env 的按键。关于如何应用“Velocity To Pitch”的相关演示，请访问 simmonsdrums.net/videos 网站，观看“Creative Use of the SD2000R”视频。

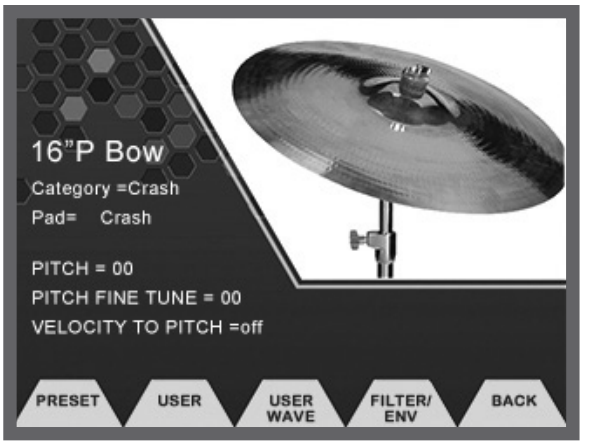

高级操作

滤波器编辑
滤波器界面将会显示当前滤波器的图形示意：CUTOFF、RESONANCE、VELOCITY TO CUTOFF、VELOCITY TO RESONANCE。您可以在调节时实时查看滤波器的图形示意。
• FILTER CUTOFF：调节低通滤波器的截止频率
• FILTER RESONANCE：调节滤波器的共鸣
• VELOCITY TO CUTOFF：设置滤波器的截止响应您演奏力度
• VELOCITY TO RESONANCE：设置滤波器的共鸣响应您演奏力度

关于如何应用“VELOCITY TO CUTOFF”和“VELOCITY TO RESONANCE”的相关演示，请访问 simmonsdrums.net/videos 网站，观看“Creative Use of the SD2000R”视频。

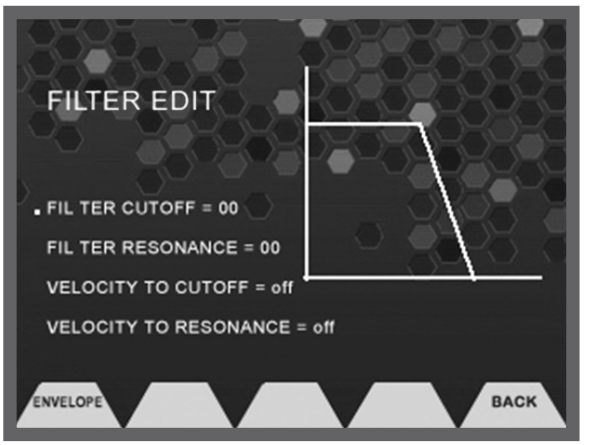

包络编辑
当屏幕显示滤波器界面时，您可以按下功能按键 Env 进入包络设置。包络界面将显示当前音色包络的图形示意。包络设置为：ATTACK、DECAY 和 VELOCITY TO DECAY。您可以在调节时实时查看包络的变化。

关于如何应用“VELOCITY TO DECAY”的相关演示，请访问 simmonsdrums.net/videos 网站，观看“Creative Use of the SD2000R”视频。

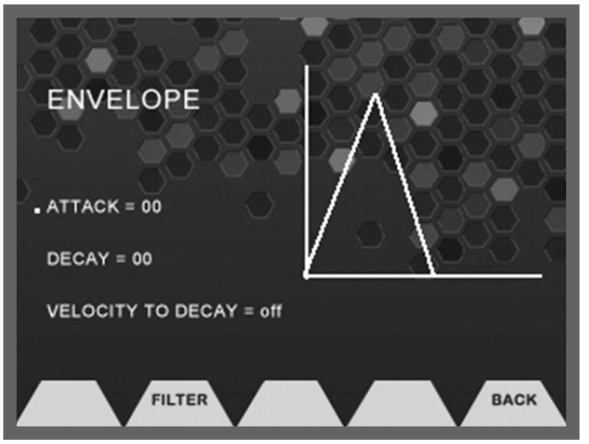

高级操作

什么是鼓打击件?
就 SD2000R 而言，“鼓打击件”由数个音色组成。例如，叮叮镲由镲帽、镲面和镲边三个音色组成。嗵鼓由鼓皮和鼓圈两个音色组成。踩镲由四个音色组成，即开镲、闭镲、咝咝声和脚踏声。这些音色都分别进行储存。如果您改变叮叮镲的三个音色，请分别储存三个音色，如 john’s bell 2、john’s bow 2 和 john’s edge 2。这些音色同样可以用于其他套鼓中。

什么是音色?
音色由数个采样以及一系列控制其音调、滤波、衰减和力度变化的参数组成。通常，音色由 4 个采样组成并通过力度变化进行切换或应用效果。（音色有时称为“打击件音色”。）

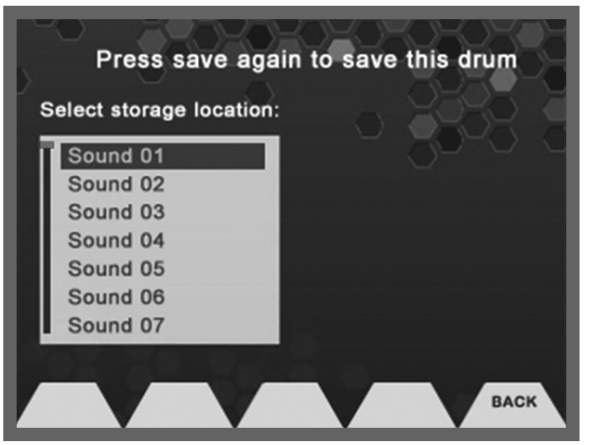

储存鼓打击件设置
改变设置后，您可以按下 Save/Enter 按键进行储存。屏幕将显示用户可进行储存的路径位置。
1. 请使用 +/– 按键选择路径位置，然后按下 Save/Enter 按键。
2. 屏幕显示音色命名界面。
3. 请使用数值转轮改变字符，然后使用光标按键将光标移至其他字符。
4. 字符编辑后，请按下 Save/Enter 按键。屏幕将返回储存为新名称的鼓打击件界面。

储存预置套鼓
预置套鼓可进行编辑并保留（关闭 Utility 模式中的 Preset Memory Protect 功能；请参阅 p. 25）。如果您执行恢复出厂设置操作，所编辑的设置将丢失。

储存套鼓
1. 请在屏幕显示套鼓主界面时按下 Save/Enter 按键。
2. 屏幕显示套鼓命名界面。
3. 请使用数值转轮改变字符，然后使用光标按键将光标移至其他字符。
4. 请按下 Save/Enter 按键。
5. 屏幕将返回储存为用户套鼓的 Kit 界面。
6. 您可以按下功能按键 (F3 User) 进入用户套鼓界面并高光显示您想重写的套鼓名称，然后按下 Save/Enter 按键进行选择。（建议您编辑套鼓或音色时，请先将预置套鼓复制为用户套鼓并重命名用户套鼓。然后，您可以编辑该套鼓中所有音色的混音、效果、鼓打击件等可自动储存的设置。）

注意：当您储存套鼓时，您对用户鼓打击件进行的编辑操作将随套鼓一起储存。应用于其他套鼓的该用户鼓打击件同样被重写。

高级操作

SD2000R 功能 - 如何演奏套鼓
当您开启 SD2000R 后可随即进行演奏。然而，如果您想完全掌握演奏相关功能，请阅读以下说明。

军鼓双触发
军鼓配置有两个触发区域，如同演奏传统鼓一样，您在敲击时可以获得不同音色*。敲击鼓中央位置所触发的音色采样于真实的军鼓演奏。敲击鼓圈时您可以获得边击音色。

* **注意：**并非所有套鼓都指定有边击音色。

嗵鼓双触发
嗵鼓配置有两个触发区域。敲击鼓面和鼓圈可获得不同音色。这可以便于您演奏套鼓时演绎牛铃音色。

镲片双触发和制音
碎音镲的输入同样是双触发的。敲击镲面和镲边可获得不同音色。敲击镲片后您可以捏住镲边从而演绎制音效果。

叮叮镲三触发
叮叮镲配置有三个触发区域，即镲帽、镲面和镲边。

底鼓
底鼓仅配置一个触发区域。

踩镲踏板
SD2000R 的踩镲具有多重触发位置。通过踩镲踏板，您可以获得开镲音色、半开镲音色（咝咝声）和闭镲音色。如同传统鼓踩镲踏板，您可以使用脚跟踩下踩镲踏板获得水镲音色。

高级操作

乐曲模式
SD2000R 的乐曲功能是为演绎互动而研发的。您可以和所播放的音频文件一起演奏或在现场作为伴奏进行演绎。您同样可以将自己的演奏录制为 MIDI 或音频（录制到 U 盘）。MIDI 录音可在节奏型播放模式中用于触发（敲击鼓或镲片）。

示范乐曲
SD2000R 内置有 4 首示范乐曲，您可以音序器播放。乐曲模式中的前 4 首预置乐曲是示范乐曲。当您播放示范乐曲时，您可以按下前面板右边的 Part Mute 按键静音示范乐曲中的鼓声部，然后进行您自己的套鼓演绎。

播放示范乐曲时不可以调节速度。

乐曲模式功能
按下前面板的 Song 按键将进入乐曲模式。
屏幕界面将显示当前乐曲信息：LENGTH、Tempo（BPM）和 TIME SIG。您可以调节 SONG LEVEL、LOOP (on/off) 和 PRE COUNT。按下屏幕左下方的 EDIT 按键可以进入乐曲编辑设置：
• 伴奏音量
• 鼓音轨音量
• 套鼓链接 - 所指定的预置鼓音色链接于示范乐曲
• 节拍器音量
• 音轨静音 – 选择由 PART MUTE 按键进行操作的音轨

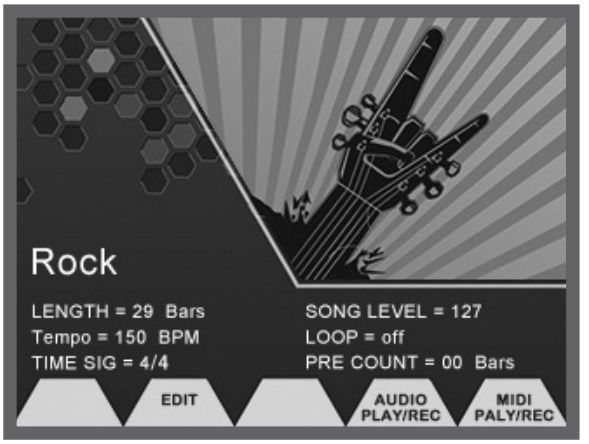

高级操作

播放和录制您自己的乐曲演奏
SD2000R 可通过两种方式进行录音和播放，即 MIDI 和音频。音频模式需使用 U 盘，而 MIDI 录音可储存于 SD2000R 的内部存储中。

MIDI 播放和录音
按下 MIDI Play/Rec 功能按键将进入 MIDI 录音功能。屏幕将进入 MIDI Player 界面并显示当前 MIDI 文件列表。

如果您未进行录音，首次录音文件将从列表最上方的“Record 01”位置开始。屏幕将进入录音设置界面。
• Pattern：选择录音的节奏型位置
• Drum Track Volume：设置音轨音量
• Synchronized Start：开启播放时同步开启录音
• Count In：设置预备拍小节数（0-4 个小节）
• Click Volume：节拍器音轨的音量设置
• Time Signature：设置节拍器音轨的拍号

录音前进行相关设置后，请按下前面板 Rec 按键开启录音。

播放 MIDI 文件
请在乐曲主界面选择应用于 MIDI Play/Rec 的功能按键。
请将光标移至您想播放的文件并按下 PLAY 功能按键。屏幕界面将弹出对话框，显示文件名和播放时间计时。按下前面板的 Play/Stop 按键将播放文件，再次按下将停止播放文件。

导出
您可以将 SD2000R 音源内部存储中的 MIDI 文件导出至 U 盘。如果您未连接 U 盘而执行导出操作将出现错误。

音频播放和录音
为了播放和录制音频，请将 U 盘连接于 SD2000R 音源后面板的 USB 插口。

播放 U 盘中的音频
请在乐曲模式主界面按下对应 PLAY 和 RECORD 的功能按键*。屏幕将进入音频播放器界面。您可以使用 -/+ 按键选择列表中的音频文件，然后请按下 PLAY 功能按键。屏幕将显示对话框指示该文件已选择。请使用 SD2000R 音源前面板的 Play 按键播放和停止音频文件。

关于播放 mp3 音频文件的详细信息，请访问 simmonsdrums.net/videos 网站并观看相关演示视频。

* 您可以按下前面板的 USB 按键快速进入音频播放和录音模式。

高级操作

录制到 U 盘
1. 请按下 RECORD 功能按键 (F2)。屏幕弹出对话框。
2. 请按下前面板的 Rec 按键开启录音。
3. 请按下 Play/Stop 按键停止录音。
4. 请参阅之前说明的音频文件播放操作播放所录制的乐曲。

注意：录音格式为单声道 32 比特的 WAV 文件。

注意：录音将在 5 秒后开启。Rec 按键的 LED 将亮起红色，随后开始闪烁，即录音开启。

通过 USB 连接电脑
通过 USB 将 SD2000R 连接至电脑，您可以执行两种操作——MIDI 传输和采样传输。

MIDI
SD2000R 是一台兼容 USB MIDI 的设备，这意味着您可以连接 Windows 或 Apple 电脑并将其识别为 MIDI 设备。您不仅可以将 SD2000R 作为 MIDI 设备触发电脑中的音频，而且可以将其作为电脑中 MIDI 软件的鼓音源。

高级操作

采样传输

SD2000R 可导入最多 28Mb 的 16 比特 WAV 文件。如果您想将 WAV 文件（采样）导入 SD2000R 的内部存储中，请上网下载 Simmons 应用软件进行操作（Simmonsdrums.net）。导入采样后，您可以将其自定义为通过敲击鼓或镲片而触发的音色。

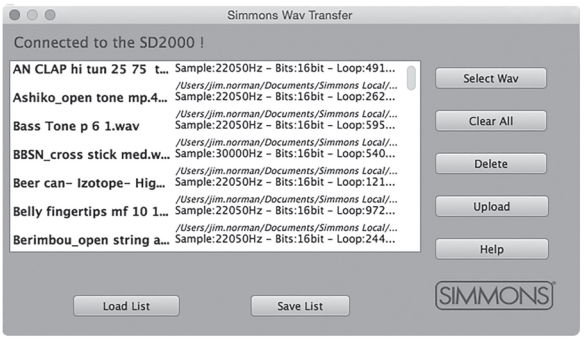

您可以使用 SD2000R Sample Transfer 将电脑中的文件移至 SD2000R 中。您可以从 Simmonsdrums.net 网站下载该应用软件。载入用户采样前，强烈建议您先备份想保留的用户套鼓和音色。

1. 请使用 USB 线连接 SD2000R 和电脑。
2. 请启用 SD2000R 文件传输应用程序。屏幕显示已连接 SD2000R。
3. 请选择您想传输至音源的 WAV 文件。您最多可选择 28Mb 的 16 比特 WAV 文件。
4. 选择后，屏幕将显示传输文件列表。
5. 请点击“Transfer”将文件传输至音源。
6. 完成文件传输后，请关闭音源电源并再次开启。
   如果您在关闭音源电源前直接拔出电源线可能导致用户套鼓和音色丢失。

当您将文件传输至音源后，您可以将其指定为用户音色。

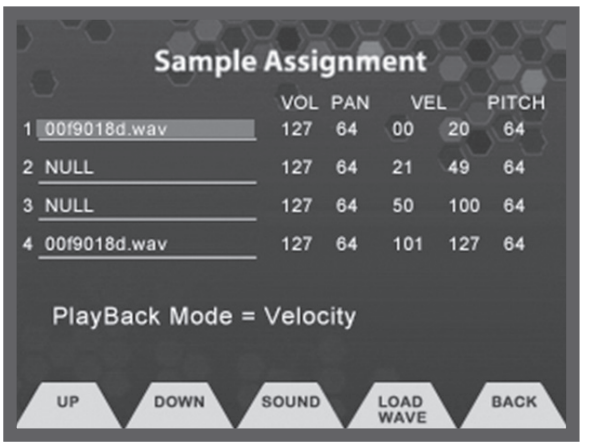

采样指定

1. 请按下 Kit 按键，然后按下 F2 (Drum) 按键。
2. 请按下 User Wave 功能按键。
3. 请按下 EDIT 功能按键。屏幕将进入 Sample Assignment 界面。请使用 ← 和 → 按键左右移动光标选择采样参数，然后使用 UP/DOWN 功能按键上下移动光标选择采样 (1-4)。
4. 请按下 LOAD WAVE 功能按键并使用数值转轮选择您想指定的采样，然后请按下 Load 功能按键。屏幕将返回 Sample Assignment 界面，采样指定于您所选的位置。
5. 您可以编辑 VOL、PAN、VEL 和 PITCH 设置。每个打击件有 4 个采样。
6. 编辑后，请按下 Save/Enter 按键储存用户设置。 储存后的设置为用户音色。

Playback Mode 可在指定于 User Wave Instrument 的采样之间选择 Velocity、Sequence 和 Random。

关于文件传输和使用的详细信息，请访问 simmonsdrums.net/videos 网站。

注意：如果您在 Utility Restore 模式删除采样或传输更多采样，SD2000R 内部存储中的采样将被重写。

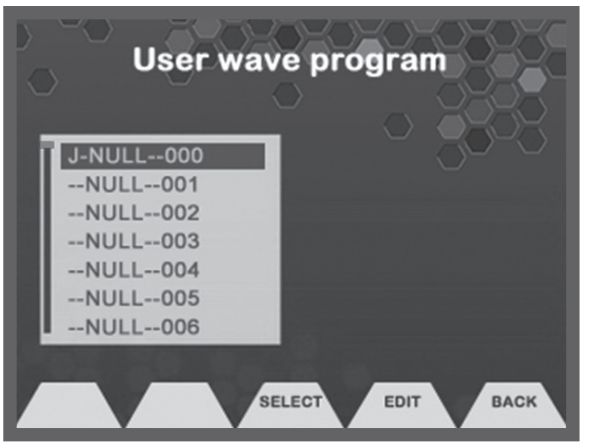

储存波形音色

1. 请在屏幕显示 Kit 主界面时按下 Save/Enter 按键。
2. 屏幕显示音色命名界面。
3. 请使用数值转轮改变字符并使用光标按键移至下一字符。
4. 字符编辑后，请按下 Save/Enter 按键。
5. 屏幕返回 Kit 界面（原始套鼓）。
6. 请按下功能按键 Preset 进入用户套鼓界面，然后请高光选中您想重写的套鼓并按下 Save/Enter 按键。

常用模式

常用模式中的设置不影响套鼓模式或乐曲模式。
常用模式中主界面的设置如下：
- AutoPower- on/off：4 小时未使用设备后自动关闭电源。
- MiDiLocal- on/off：本地开关用于设置 MIDI 回路。如果您使用外置 MIDI 音序器，请将其设置为 off。
- MiDiSoftThru- on/off：将 MIDI 输出链接数台 MIDI 设备。
- PresetMemoryProtect ON：保护预置套鼓不被编辑。

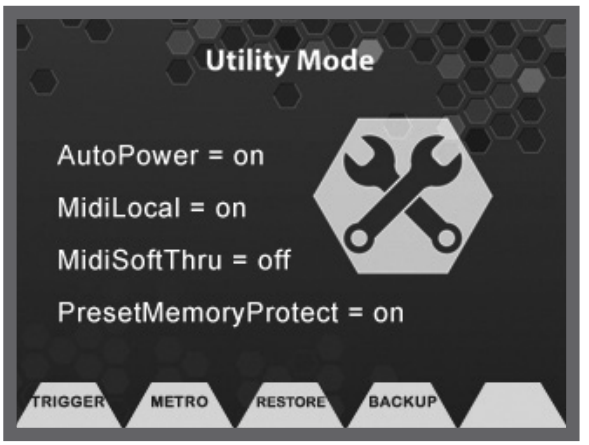

触发器
通常，SD2000R 的触发器设置已进行优化。然而，您可以根据自己的演奏习惯改变设置，如打击垫的灵敏度或鼓打击件的摆放位置。如果您想进入触发器设置菜单，请按下常用模式主界面中 Trigger 下方的功能按键。

注意：当您改变套鼓各部分的触发器参数，套鼓的触发响应速度将会迟缓。这是由于音源刷新屏幕界面中的信息的缘故。建议您每次设置完鼓或镲片的触发器参数后，按下 BACK 功能按键确认设置并使屏幕返回常用模式主界面。

触发器设置 (GLOBAL)：
- Follow Trigger - On/Off：通过敲击鼓或镲片进行选择。
- Current Trigger - all inputs：手动选择触发器输入并进行编辑。
- Sensitivity -1-32：调节打击垫响应敲击力度的灵敏度。数值设置越高，灵敏度越强，即轻轻击打也能获得大音量。
- Threshold - 0-50：设置指定力度数值，即敲击力度达到其指定数值时触发器接收信号。这可以避免其他打击垫由于振动过强而误触发。
- Curve：Easy、Fixed、Normal、Dynamic：曲线设置可独立应用于各打击垫。请根据您的演奏风格为鼓和镲片设置不同的曲线。
  Easy：适合于想要使用较小击打力度获得大动态的鼓手。
  Fixed：固定音量而忽略您实际的敲击力度。
  Normal：线性敲击力度曲线。
  Dynamic：大动态范围。
- Retrigger -1-8：SD2000R 的触发响应是完全根据 SD2000R 的鼓打击垫和镲片打击垫而设计的。如果您使用其他打击垫，有些拾音器可能由于衰减时间过长而导致“双触发”。将触发数值调低将避免不必要的双触发，但可能使有些演绎技巧无法实现，如滚奏等快速击打效果。如果演奏时出现不必要的双触发，请降低默认数值（通常为 6）。数值设置为 1 时，500ms 的快速触发都将阻止，设置为 8 时，任何触发信号都将通过。
- Crosstalk - 0-75：如果您将两个打击垫安装于同一鼓支架上，敲击某一打击垫时产生的振动可能触发另一打击垫意外发声，这种现象称为串音。您可以通过调节被串音打击垫的 Crosstalk Cancel 设置避免此类现象。如果您将该数值调节过高，同时敲击两个打击垫时，击打力度较小的打击垫将不发声。 当您调低数值时，只要不引起串音即可；设置为 0 时，该功能将不启用。
- Splash Sensitivity - 1-8：调节踩镲踏板的水镲灵敏度。

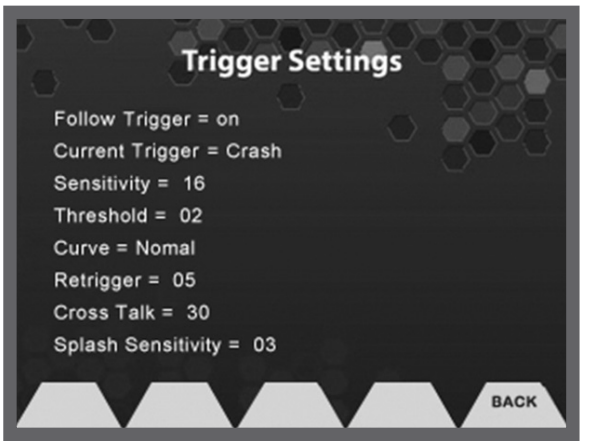

常用模式

节拍器设置

• Measure Sound：调节小节音色。
• Measure Sound Volume：调节小节音量。
• Beat Sound：调节节拍音色。
• Beat Sound Volume：调节节拍音量。
• Tempo：设置节拍器的 BPM（20-240）。
• Time Signature：设置节拍器的拍号 - 1/4, 2/4, 3/4, 4/4, 5/4, 6/4, 7/4, 3/8, 6/8, 9/8, 12/8。
• Interval：调节节拍间隔 - 1/4, 1/8, 1/12, 1/16, 1/2, 3/8。

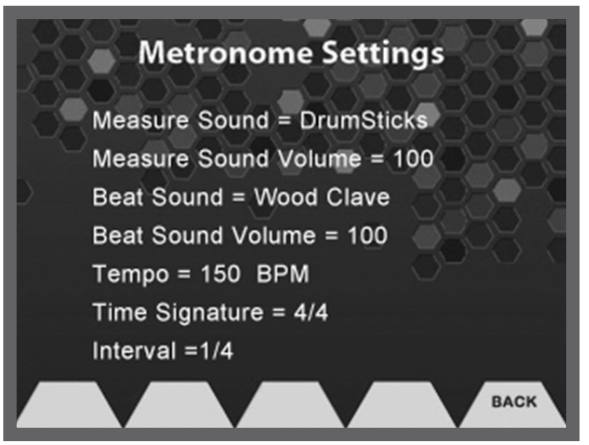

备份和恢复

• Restore to Factory：将音源的设置恢复出厂状态。
• Clear User Programs：删除所有已创建的用户打击件音色。
• Clear User Samples：删除导入 U 盘中的所有用户采样。

备份

• 将所有内置用户音色和采样备份至 U 盘。
• Save Settings：储存原厂设置。
• Load settings：载入原厂设置。

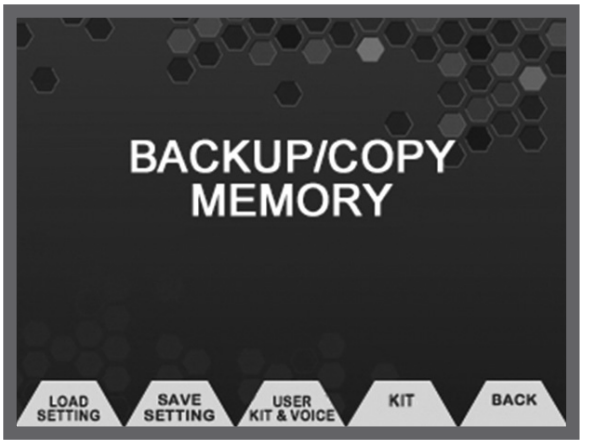

储存所有用户套鼓和音色

• 请按下 [USER KIT & VOICE] 按键
• SAVE：储存所有套鼓和音色。套鼓和音色的储存数量取决于存储设备的可储存空间。
• LOAD：载入所有套鼓和音色。

储存和载入各用户套鼓

• 请按下 [Utility] 按键。
• 请按下 [Backup] 按键。
• 请按下 [Kit] 按键。
• 请按下 [Save] 按键。
• 请从列表中选择您想备份至 U 盘的套鼓，然后再次按下 [Save] 按键。
• 如果您想载入套鼓，请在步骤 4 中按下 [Load] 按键。

附录

套鼓列表

套鼓编号	名称	说明	MIDI音色改变编号
1	Modern Maple	枫木套鼓音色，P镲（不带制音）	0
2	Grunge Rock	桦木嗵鼓，非洲桃花心木军鼓，P镲	1
3	Studio Funk	非洲花梨木嗵鼓， 14x6.5”金属军鼓，P镲	2
4	Birch Studio	桦木嗵鼓，13x7" 军鼓，Z镲	3
5	Jazz	复古枫木嗵鼓，14x5" 枫木军鼓，Z镲	4
6	Acrylic	70年代摇滚风格亚克力套鼓音色	5
7	Fusion	融合风格枫木套鼓音色	6
8	60's Classic	60年代经典枫木套鼓音色，军鼓和嗵鼓带有方巾减震的音色效果	7
9	SDS9	Simmons SDS9 电鼓音色	8
10	Bubinga	非洲花梨木鼓腔，M镲	9
11	Classic Rock	经典复古摇滚风格枫木套鼓音色，14x5.5”金属军鼓，Z镲	10
12	Far East	亚洲乐器选集，包括加麦兰（Gamelon）、锣（Gong）和人声等	11
13	Modern Metal	橡木嗵鼓（带制音），14x6" 枫木军鼓（带制音），M镲	12
14	Native American	美洲原住民乐器选集，包括鼓、摇铃、人声等	13
15	Nails	经过深度处理的原声鼓音色杂集	14
16	Jazz Brush	复古的枫木嗵鼓，使用鼓刷演奏的14x5"枫木军鼓，使用鼓刷演奏的Z镲	15
17	Classic Funk	非洲花梨木嗵鼓（带制音），浅腔军鼓，Z镲	16
18	Hip Hop	嘻哈风格的鼓、人声、效果、打碟选集	17
19	Drumline	鼓乐器选集，包括音乐会低音鼓，行进小鼓，钟琴等	18

附录

套鼓列表

套鼓编号	名称	说明	MIDI音色改变编号
20	West Africa	非洲乐器选集，包括鸣嘟鼓（Udu）、金贝鼓（Djembe）、牛铃（Cowbell）和对话鼓（Talking Drum）等	19
21	80's Metal	深度处理的鼓音色，嗵鼓叠加了 Simmons 鼓音色	20
22	India	印度乐器选集，包括塔布拉鼓（Tabla）、Apa Kalai 和人声等	21
23	BeatBox	纯人声的节奏口技音色	22
24	Brazil	巴西乐器选集	23
25	Tekno	经典科技电音鼓音色与合成器音色合集	24
26	Funk Rock	枫木嗵鼓，非洲桃花心木军鼓，S镲	25
27	Power Chords	带有吉他常用效果的摇滚风格套鼓	26
28	Junkyard	日常生活中可以作为打击乐的音色选集，例如铁桶，垃圾箱，铁丝网围栏，购物车等	27
29	SDS7 Analog	Simmons SDS7 套鼓，着重于模拟信号音色	28
30	Modern Pop	枫木嗵鼓，经典金属军鼓，S镲	29
31	WaterDrums	水鼓与水琴结合的异国风情音色	30
32	Reggae	雷鬼风格套鼓，制音嗵鼓和音色尖锐的金属军鼓，M镲	31
33	Stadium Rock	钢质嗵鼓，金属军鼓，S镲，混响效果丰富。	32
34	Middle East	中东地区乐器选集，包括框鼓（Bendir）、中东鼓（Darbuka）、Mashar、铃鼓（Riq）和人声等	33
35	Orchestral	管弦乐团的打击乐器选集，包括定音鼓、钟琴、锣、三角铁、震音板和风铃等	34
36	SDSV	Simmons SDSV，最经典的 Simmons 套鼓	35
37	Blues	枫木嗵鼓，木质军鼓，Z镲	36
38	East Africa	非洲乐器选集，包括巴塔鼓（Bata）、阿希可鼓（Aksiko）和人声等	37

附录

套鼓列表

套鼓编号	名称	说明	MIDI音色改变编号
39	Nashville	适合乡村音乐风格的枫木嗵鼓，木质军鼓，Z镲	38
40	StreetBeat	日常生活中可以作为打击乐的音色选集，包括塑料桶、宝特瓶、管子、罐子等	39
41	Gated Drums	带有门式混响效果的鼓音色，P镲	40
42	Salsa	拉丁风格乐器选集，包括康加鼓（Conga）、大康加鼓（Tumba），邦戈鼓（Bongo）、天巴鼓（Timbales）等	41
43	R'nB	跟随乐句变换的电鼓与原声鼓的结合	42
44	Snares	橡木底鼓，军鼓与其他乐器结合而成的嗵鼓音色，枫木束棒敲击的军鼓	43
45	80's Pop	桦木嗵鼓，金属军鼓，鼓边为 Simmons SDSV 嗵鼓音色，P镲	44
46	Birch Latin	桦木嗵鼓，枫木军鼓，Z镲，嗵鼓鼓边为拉丁乐器音色	45
47	SDS7 Digital	Simmons SDS7 套鼓，着重数字音色	46
48	Maple Rutes	枫木套鼓，可关闭的军鼓，Z镲	47
49	70's Rock	没有下鼓皮的枫木嗵鼓，大尺寸金属军鼓，S镲	48
50	Bubinga Africa	花梨木嗵鼓，非洲桃花心木军鼓，嗵鼓鼓边为非洲打击乐音色，M镲	49
51	China1	中国京剧打击乐音色 1，包含京剧大锣、锣、钹、小堂鼓、排鼓系列、木鱼系列、京剧唱腔声效等元素。	50
52	China2	中国京剧打击乐音色 2，包含龙舟鼓、大钹系列、排鼓系列、小鼓系列、梅兰芳声效等元素。	51
53	Effect	环境声效音色，包含掌声、爆炸声、雨声、1、2、3 数字声等。	52

注意：某些套鼓的鼓边带有编辑过的音色。

附录

鼓音色列表

分类	屏显名称	说明	编号
ACOUSTIC BASS DRUMS			
1	22x18 Map	Maple	1
2	22x18 Oak	Oak 22x18in	2
3	20x14 Vntg	Vintage 20x14	3
4	24x16 60's	60's Classic 24x16	4
5	24x14Steel	Stainless Steel 24x14	5
6	26x14Acylc	Acrylic 26x14	6
7	20x20Bubga	Bubinga 20x20	7
8	22x18 TM	Vintage Funk	8
9	24x16 KT	Kick Tunnel 24x16	9
10	22x18 Brch	Custom 70's 22	10
11	18x16 Jazz	Jazz	11
12	24x16 Nash	Nashville	12
13	26x14 Mtl	26x14 Metal	13
14	22x18LAFnk	22x18 Maple	14
15	24x16 Mtd	60's Classic muted	15
16	24x14 HMtl	24x14 w/SDSV	16
17	Hip Hop	Hip Hop	17
18	22x16Metal	16"x22" bass with padding	18
19	22x14Gated	22x14 Gated	19
20	Metal/GTR	Metal/PowerChord	20
21	22x18 MM	Maple Muted	21
22	R'nB	R'NB	22
23	Concert	Concert	23
ACOUSTIC SNARE DRUMS			
1	14x5 Mple	Maple 14x 5.5	24
2	14x5 SSM	Solid Maple 14x5.5	25
3	13x7 Maple	Maple 7x13	26
4	13x5 Mple	Maple 13x5.5	27
5	14x5 VntMp	Vintage Maple 14x5	28
6	14x5 Brush	Vintage Maple Brush 14x5	29
7	14x5 YM	Maple 14x5	30
8	14x5 LAL	Aluminum 14x5	31
9	14x5 AIM	Aluminum Muted 14x5	32

鼓音色列表

分类	屏显名称	说明	编号
ACOUSTIC SNARE DRUMS			
10	14x5 Bnga	Bubinga 14x5	33
11	14x6 Maple	Maple 14x6	34
12	14x6 MRute	Maple Rutes 14x6	35
13	14x6MRoff	Maple Rutes snares off	36
14	Bell Brass	Bell Brass	37
15	14x6.5 Rock	Classic 70's snare	38
16	14x6 Bubinga	Bubinga	39
17	14x8 Brass	Deep Brass	40
18	14x6 Metal	Heavy Metal	41
19	14x5 Brass	Shallow Brass	42
20	14x6.5 Vnt	Vintage	43
21	14.6.5 BB	Brass BB 14x6.5	44
22	14x8 Mahg	African Mahogany 14x8	45
23	14x6.5 BM	Brass BM 14x6.5	46
24	14x12 Mrch	March 14x12	47
25	Picc Urb	Piccolo Urban	48
26	14x5.5 Bch	Birch 14x5.5	49
27	14x5 Gtd	14x5 Maple Gated	50
28	Bell Brass RS	Bell Brass Rim Shot	51
29	14x6 Bbnga RS	Bubinga RS	52
30	14x6.5 Rock RS	Classic Rock RS	53
31	14x8 Brass RS	Deep Brass RS	54
32	14x6MltRS	Heavy Metal RS	55
33	14x5BrssRS	Shallow Brass RS	56
34	Birch RS	Birch 14x5.5 RS	57
35	March RS	March RS	58
36	14x5 Mp RS	Maple 14x 5.5in RS	59
37	14x5 SM RS	Solid Maple 14x5.5 RS	60
38	13x7 Mp RS	Maple 7x13 RS	61
39	13x5 Mp RS	Maple 13x5.6 RS	62
40	14x5 VM RS	Vintage Maple 14x5 RS	63
41	14x5 Mp RS	Maple 14x5 RS	64
42	14.6 BB RS	Brass BB 14x6.5 RS	65
43	14x5 AM RS	Aluminum 14x5 Muted RS	66

附录

鼓音色列表

分类	屏显名称	说明	编号
ACOUSTIC SNARE DRUMS			
44	14x5 AL RS	Aluminum 14x5 RS	67
45	14x5 Bb RS	Bubinga 14x5 RS	68
46	14x6 Mp RS	Maple 14x6 RS	69
47	14x6 Rt RS	Maple 14x6Rute RS	70
48	14x8 AM RS	African Mahogany 14x8 RS	71
49	14x6 BM RS	Brass BM 14x6.5 RS	72
50	March RS	March RS	73
51	PiccUrb RS	Piccolo Urban RS	74
52	14x5 Gtd RS	14x5 Maple Gated RS	75
53	14x8 DB RS	Deep Brass Rimshot	76
54	Bell Brass CS	Bell Brass Cross Stick	77
55	14x6 Bbnga CS	Bubinga CS	78
56	14x6.5 Rock CS	Classic Rock CS	79
57	14x8 Brass CS	Deep Brass CS	80
58	14x6MltCS	14x6 Maple HM	81
59	14x5BrssCS	Shallow Brass CS	82
60	14x6.5VtCS	Vintage CS	83
61	14x5 Mp CS	Maple 14x 5.5in CS	84
62	13x5 MP CS	Maple 13x5.6 CS	85
63	14x6 MP CS	Maple 14x6 CS	86
64	14x5 AL CS	Aluminum 14x5 CS	87
65	PiccUrb CS	Piccolo Urban CS	88
66	14x5 Gtd CS	14x5 Maple Gated CS	89
ACOUSTIC TOMS			
1	10" Oak	10" Oak	90
2	10" Maple	10" Maple	91
3	10" Bubnga	10" Bubinga	92
4	10" Bir PS	10" Birch Pinstripe	93
5	10" MpUrbn	10" Maple Urban	94
6	10" Gated	10x8 Gated	95
7	10" SnglHd	10" Single Head	96
8	12" Steel	12" Steel	97

鼓音色列表

分类	屏显名称	说明	编号
ACOUSTIC TOMS			
9	12" Acrylc	12" Acrylic	98
10	12" Brush	13" Vintage Maple Brush Hi	99
11	12" Oak	12" Oak	100
12	12" Maple	12" Maple	101
13	12" Steel	12" Steel	102
14	12" Bubnga	12" Bubinga	103
15	12" Bir PS	12 Birch Pinstripe	104
16	12" HvyMtl	12x10 Maple w/SDSV	105
17	12" MpUrbn	12" Maple Urban	106
18	12" Metal	12x8 Metal Shell	107
19	12" SnglHd	12" Single Head	108
20	12" Gated	12x8 Gated	109
21	13" L Mapl	13" Classic Maple Hi	110
22	13" Nash	13" Nashville Hi	111
23	13" Fnk MT	13" Bubinga Funk Muted	112
24	13" Vnt Mp	13" Vintage Maple Hi	113
25	13" Nash	13" Nashville Lo	114
26	13" VntMPL	13" Vintage Maple Lo	115
27	13" Brush	13" Vintage Maple Brush Lo	116
28	13" TeaTwl	13" Classic Maple Muted w Tea Towel	117
29	13" L Mapl	13" Classic Maple Lo	118
30	13" Fnk MT	13" Bubinga Funk Muted	119
31	13" Metal	13x9 Metal Shell	120
32	13" HvyMtl	13x11 Maple w/SDSV	121
33	13" Funk	13x11 Maple	122
34	14" 90sRKH	14" 90's Rock	123
35	14" Acrylc	14" Acrylic	124
36	14" 90sRKL	14" 90's Rock Lo	125
37	14" Oak	14" Oak	126
38	14" D Mapl	14" Maple	127
39	14" MpUrbn	14" Maple Urban	128
40	14" Bubnga	14" Bubinga	129
41	14" Bir Ps	14" Birch Pinstripe	130
42	14" Maple Lo	14" Maple Lo	131

附录

鼓音色列表

分类	屏显名称	说明	编号
ACOUSTIC TOMS			
43	14" TeaTwl	14" Classic Maple Muted w Tea Towel	132
44	16" VntMpl	16" Vintage Maple High	133
45	16" Brush	16" Vintage Maple Brush Hi	134
46	16" TeaTwl	16" Classic Maple Muted w/ Tea Towel	135
47	16" L Mpl	16" Classic Maple Hi	136
48	16" Steel	16" Steel	137
49	16" Acrylic	16" Acrylic	138
50	16" MpUrbn	16" Maple Urban Lo	139
51	16" HvyMtl	16x16 Maple w/SDSV	140
52	16" Gated	16x16 Gated	141
53	16" Steel	16" Steel	142
54	16" Oak	16" Oak	143
55	16" VntMpl	16" Vintage Maple Lo	144
56	16" Brush	16" Vintage Maple Lo Brush	145
57	16" TeaTwl	16" Classic Maple Muted w/Tea Towel	146
58	16" Bubnga	16" Bubinga	147
59	16" BirPsL	16" Birch Pinstripe	148
60	16" SngH H	16" Single Head	149
61	16" Fnk MT	18" Bubinga Funk Muted	150
62	16" Metal	16x16 Metal Shell	151
63	16" Funk	16x16 Maple	152
64	16" Nash	16" Nashville	153
65	18" 90sRk H	18" 90's Rock	154
66	18" Acrylic	18" Acrylic	155
67	18" Fnk MT	18" Bubinga Funk Muted	156
68	18" 90sRk L	18" 90's Rock	157
69	18" L Mpl	16" Classic Maple Lo	158
70	18" HvyMtl	18x18 Maple w/SDSV	159
71	18" Funk	18x18 Maple	160
72	18" Gated	18in Gated	161
73	18" Nash	18" Nashville	162
74	18" SngH L	18" Single Head	163
75	Tom Rim	Tom Rim	164

鼓音色列表

分类	屏显名称	说明	编号
ACOUSTIC CRASH CYMBALS			
1	18"M Bow	18" M Dark Bow	165
2	18"M Edge	18" M Dark Edge	166
3	16" P Bow	16" P Bow	167
4	16" P Edge	16" P Edge	168
5	18" P Chna	18" P China	169
6	20" P Chna	20" P China	170
7	16" S Bow	16" S Bow	171
8	16" S Edge	16" S Edge	172
9	18" S Bow	18" S Bow	173
10	18" S Edge	18" S Edge	174
11	18" S Evo	18″ S Evol	175
12	18" Z Chna	18" Z China	176
13	18" ZD Bow	18" Z Dark Bow	177
14	18"ZD Edge	18" Z Dark Edge	178
15	10" Z Splh	10" Z Splash	179
16	8" S SplhB	8" S Splash	180
17	8" S SplhE	8" S Splash Edge	181
18	16" P MltB	16" P Mallet Bow	182
19	16" P MltE	16" P Mallet Edge	183
20	16" PDk B	18" P Dark Bow	184
21	16" PDk E	18" P Dark Edge	185
22	16" ZDK B	16" Z Dark Bow	186
23	16" ZDkE	16" Z Dark Edge	187
24	18" ZBrsh	18" Z Dark Brush Bow	188
25	10" Z Sp H	8" Z Splash	189
26	Piatti	Piatti	190

附录

鼓音色列表

分类	屏显名称	说明	编号
ACOUSTIC HI HATS			
1	14" M Clsd	14" M Clsd	191
2	14" M Ped	14" M Ped	192
3	14" M Opn	14" M Opn	193
4	14" M sOpn	14" M Slightly Open	194
5	14" S Spls	14" S Spls	195
6	14" M Ped+	14" M Ped+	196
7	14" P Clsd	14" P Clsd	197
8	14" P Ped	14" P Ped	198
9	14" P Opn	14" P Opn	199
10	14" P sOpn	14" P Slightly Open	200
11	14" S Clsd	14" S Clsd	201
12	14" S Ped	14" S Ped	202
13	14" S Ped	14" S Ped	203
14	14" S Opn	14" S Opn	204
15	14" S sOpn	14" S Slightly Open	205
16	14" Z Clsd	14" Z Dark Closed	206
17	14" Z Ped	14" Z Dark Foot	207
18	14" Z sOpn	14″ 2 Slightly Open	208
19	14" Z Opn	14″ 2 Open	209
20	14" Z spls	14" Z Splash	210
21	14" BrOpn	14" Z Dark Brush Open	211
22	14" BrClsd	14" Z Dark Brush Closed	212
23	14"BrshOpn	14" Z Dark Brush 1/2 Open	213
ACOUSTIC RIDE CYMBALS			
1	20" M Bell	20" M Bell	214
2	20" M Bow	20" M Bow	215
3	20" M Edge	20" M Edge	216
4	20" SzBrBell	20" Sizzle Ride Bell	217
5	20" SzBrBow	20" Sizzle Ride Bow	218
6	20" SzBrEdg	20" Sizzle Brushes Edge	219
7	24" P Bell	24" P Bell Shank	220
8	24" P Edge	24" P Edge	221

鼓音色列表

分类	屏显名称	说明	编号
ACOUSTIC RIDE CYMBALS			
9	24" P Bow	24" P Bow	222
10	20" S Bell	20" S Bell Shank	223
11	20" S Edg	20" S Edge	224
12	20" S Bell	20" S Bell	225
13	20" Z Bell	20" Z Bell Shank	226
14	20" Z Bow	20" Z Bow	227
15	20" Z Edg	20" Z Edge	228
16	20" Z Back	20" Z	229
17	20" Z Mal	20" Z Mallet Edge	230
18	20" Z Mbel	20" Z Mallet Bell	231
19	20" Z MBw	20" Z Mallet Bow	232
20	MlltScrape	20" Z Mallet Scrape	233
PERCUSSION LATIN			
1	Agogo Hi	Agogo_Hi	234
2	Agogo Lo	Agogo_Lo	235
3	Bongo 7	Bongo Large layered with 7	236
4	Bongo Lg	Bongo Large	237
5	Bongo 5	Bongo Small 5	238
6	Bongo Sm	Bongo Small	239
7	Cabasa	Cabasa Short	240
8	Cabasa med	Cabasa Med	241
9	Cajon 1	Cajon BD 1	242
10	Cajon BD	Cajon BD	243
11	Cajon 3	Cajon Drag Slap 3	244
12	Cajon DgSl	Cajon Drag Slap	245
13	Cajon 2	Cajon Muted Open Tone 2	246
14	Cajon OT	Cajon Muted Open Tone	247
15	Cajon Sp 4	Cajon Slap Dynamic-Quatro	248
16	Cajon SpD	Cajon Slap Dynamic	249
17	Cajon FT	Cajon Finger Tip	250
18	Cajon Bass	Cajon Finger Tip Bass	251
19	Cajon KB	Cajon Knuckle Bass	252

附录

鼓音色列表

分类	屏显名称	说明	编号
PERCUSSION LATIN			
20	Cajon Knkl	Cajon Knuckle	253
21	Cajon Dyn	Cajon Muted Open Tone	254
22	Campana Bt	Campana Butt	255
23	Campana Op	Campana Mouth	256
24	Campana	Campana	257
25	Conga OpnD	Conga_Open	258
26	Conga Slp	Conga_Slap	259
27	MaracaShk	Maracas_Shake	260
28	MetalShkr	Metal_Shaker	261
29	MetalShkr2	Metal_Shaker_2	262
30	MtlShker	Metal_Shaker_Long_4	263
31	MtlShker2	Metal_Shaker_Long	264
32	MtlShkrLay	Metal_Shaker/Bottle	265
33	Conga Opn	Cowbell_Open	266
34	CowbelMute	Cowbell-Mute	267
35	CB Mt2Opn	Cowbell-Mute to Open	268
36	Shaker	Shaker	269
37	Tmbl Hi RS	Timbale_Hi_RS	270
38	Timbale hi	Timbale_Hi	271
39	Tmbl Lo Sd	Timbale_Lo_side	272
40	Timbale Lo	Timbale_Lo	273
41	Tumba DT	Tumba_Dead_Tone	274
42	Tumba 8	Tumba_Ocho	275
43	TmbLo Dyn	Tumba_Dynamic-2	276
44	Tumba 7	Tumba_Dynamic-siete	277
45	Tumba Dyn	Tumba_Dynamic	278
46	Clave	Wood_Clave	279
PERCUSSION AFRICAN			
1	Afr Shkr 1	Africa Shaker 1	280
2	Afr Shkr 2	Africa Shaker 2	281
3	Afr Shkr 3	Africa Shaker 3	282
4	Askiko DT	Askiko Deadtone	283

鼓音色列表

分类	屏显名称	说明	编号
PERCUSSION AFRICAN			
5	Askiko OS	Ashiko OpenSlap	284
6	Askiko OT	Ashiko Open Tone	285
7	Bata It Lo	Bata Itotele Dum Lo	286
8	Bata ItDum	Bata Itotele Dum	287
9	Bata ItSlp	Bata Itotele Slap	288
10	Bata Ly Lo	Bata Lya Dum Lo	289
11	Bata LyDum	Bata Lya Dum	290
12	Bata LySlp	Bata Lya Slap	291
13	Djembe DT	Djembe_Deadtone	292
14	Djembe Dn	Djembe_Dun	293
15	Djembe OS	Djembe_OpenSlap	294
16	Gana Drum	Gana_Drum_Open	295
17	Kalimba Hi	Kalimba_hi	296
18	Kalimba Md	Kalimba_Mid	297
19	Kalimba Lo	Kalimba_Lo	298
20	TDrum Slp	Talking_Drum_Slap	299
21	TDrm Boom	Talking Drum_Boom	300
22	TDrm SlpBM	Talking Drum_Slap Boom	301
23	Tdrum Tap	Talking Drum_Tap	302
24	Udu DumSO	Udu_Dum_semiopen	303
25	Udu Dum	Udu_Dum	304
26	Udu Fngers	Udu_Fingertips	305
27	Udu Top	Udu_TopHole_SemiOpen	306
28	Udu Hard	Udu Dum Hard	307
29	Udu Soft	Udu Dum Soft	308
PERCUSSION INDIA			
1	Apa Kalai 1	Aapa Kalai 1	309
2	Apa Kalai 2	Aapa Kalai 2	310
3	IndiaCnt 1	Indian Count vel 1	311
4	IndiaCnt 2	Indian Count vel 2	312
5	IndiaCnt 3	Indian Count vel 3	313
6	IndiaCnt 4	Indian Count vel 4	314

附录

鼓音色列表

分类	屏显名称	说明	编号
PERCUSSION INDIA			
7	Gadasing 1	Gadasing 1	315
8	CadasingDb	Gadasing Double	316
9	Cadasing 2	Gadasing 2	317
10	India 1	Indian_3_02_1	318
11	India 2	Indian_3_03_1	319
12	India 3	Indian_3_05_1	320
13	India 4	Indian_3_07_1	321
14	India 5	Indian_3_11_1	322
15	India 6	Indian_3_12_1	323
16	India 7	Indian_3_17_1	324
17	India Loop	India_loop	325
18	Tabla DGC	Tabla DGC	326
19	Tabla_DGEE	Tabla_DGEE	327
20	Tabla_DGMK	Tabla_DGMK	328
21	Tabla_DINM	Tabla_DINM	329
22	Tabla_NAH	Tabla_NAH	330
23	Tabla_NAL	Tabla_NAL	331
24	Tabla_THMM	Tabla_THMM	332
PERCUSSION FOUND			
1	ABS Pipe1	ABS Pipe1	333
2	ABS Pipe 2	ABS Pipe 2	334
3	BeatCymbal	Beat Cymbal	335
4	CymbalStak	Beat StackCymbal	336
5	CymbStk Hi	Beat StackCymbal Hi	337
6	AfriCan	Beer_Can_Africa	338
7	Beer Can 1	Beer_Can 1	339
8	Beer Can 2	Beer_Can 2	340
9	Beer Can 3	Beer Can 3	341
10	Boat Horn	Boat Horn	342
11	Chainlink	ChainLink Fence	343
12	ChTrashCan	Chair_Tambourine_Trash_Can	344
13	Chair 1	Chair_Zone_1	345

鼓音色列表

分类	屏显名称	说明	编号
PERCUSSION FOUND			
14	Chair 2	Chair_Zone_2	346
15	Chair 3	Chair_Zone_3	347
16	Chair 4	Chair_Zone_4	348
17	Group Clap	Clap_Group	349
18	Clown Horn	Clown_Horn	350
19	Dumpster 1	Dumpster_1	351
20	Dumpster 2	Dumpster_2	352
21	Dumpster 3	Dumpster_3	353
22	Bottle 1	Glass_Bottle_1	354
23	Bottle 2	Glass_Bottle_2	355
24	Bottle 3	Glass_Bottle_3	356
25	Bottle 4	Glass_Bottle_4	357
26	Bottle 5	Glass_Bottle 5	358
27	Bottle 6	Glass_Bottle 6	359
28	Bottle 7	Glass_Bottle 7	360
29	Metal 1	Metal_Arm 1	361
30	Metal 2	Metal_Arm 2	362
31	Metal 3	Metal_Bench	363
32	Bucket 1	Metal_Bucket 1	364
33	Bucket 2	Metal_Bucket_2	365
34	Bucket 3	Metal_Bucket 3	366
35	Pipes 1	Metal_Pipes_1	367
36	Pipes 2	Metal_Pipes_2	368
37	Pipes 3	Metal_Pipes_3	369
38	Bench 1	Metal_Bench 2	370
39	Bench 2	Metal_Bench 3	371
40	TrashCan 1	Trash_Can_Rim1	372
41	TrashCan 2	Trash_Can.Rim 2	373
42	TrashCan 3	Trash_Can	374
43	TrashCan 4	Nasty_Smelling_Trash_Can.07_1	375
44	TrashCan 5	Trashcan_lid	376
45	P Bucket 1	Plastic_Bucket_1	377
46	P Bucket 2	Plastic_Bucket_2	378

附录

鼓音色列表

分类	屏显名称	说明	编号
PERCUSSION FOUND			
47	P Bucket 3	Plastic_Bucket_3	379
48	P Bucket 4	Plastic_Bucket_Muted	380
49	P Bucket 5	Plastic_Bucket_RS	381
50	P Bucket 6	Plastic_Bucket_With_Rattle	382
51	P Bucket 7	Plastic_Bucket_Top_Rim	383
52	ShppingCrt	Shopping_Cart	384
53	Dumpster	Dumpster_Behind_Vons.20_1	385
54	DrumSticks	DrumSticks	386
PERCUSSION MIDEASTERN			
1	Bendir 1	Bendir 1	387
2	Bendir 2	Bendir 2	388
3	Bendir 3	Bendir 3	389
4	Bendir 4	Bendir 4	390
5	Bendir 5	Bendir 5	391
6	Darbuka	Darbuka	392
7	Darbka Opn	Darbuka_Open	393
8	Finger Cym	Finger_Cymbal	394
9	FngrCym Hi	Finger_Cymbal Hi	395
10	Mashar	Mashar	396
11	Rig Dume	Riq_Dume	397
12	Riq Jingle	Riq_Jingle	398
13	Tambourn	Tambourn	399
14	Turkish Lp	Turkish Loop	400
PERCUSSION ORCHESTRAL			
1	Bell	Bell	401
2	Concert BD	Concert_BassDrum	402
3	Glock A	Glock A	403
4	Glock C Hi	Glock C Hi	404
5	Glock C Lo	Glock C Lo	405
6	Glock F Lo	Glock F Lo	406
7	Glock F Med	Glock F Med	407

鼓音色列表

分类	屏显名称	说明	编号
PERCUSSION ORCHESTRAL			
8	Glock F Hi	Glock F Hi	408
9	Go Bell	Go Bell	409
10	Gong 1	Gong_1	410
11	Gong 2	Gong_2	411
12	Orch Tutti	Orch_Tutti	412
13	Orch Gong	Orchestral_Gong	413
14	Tamb Slap	Tambourine_Slap	414
15	Tamb Shake	Tambourine_Snake	415
16	Trngle MT	Triangle_Mute	416
17	Trngle Opn	Triangle_Open	417
18	Tublr Bell	Tubular Bell	418
19	Sleighbels	Sleighbells	419
20	Tymp 1	Tympani_1	420
21	Tymp 1 Mid	Tympani_1 Lo	421
22	Tymp 1 Lo	Tympani_1 Lower	422
23	Tymp 2	Tympani_2	423
24	Tymp 2 Lo	Tympani_2 Lo	424
25	VibraSlap	VibraSlap	425
26	Whist Long	Whistle_Long	426
27	Whist Shrt	Whistle_Short	427
28	WoodBlock	Wood Block	428
29	WindChimes	WindChimes	429
PERCUSSION BRAZIL			
1	Berimbu	Berimbu	430
2	Caixa	Caixa	431
3	Caixa Clik	Caixa Rim Click	432
4	Caixa RS	Caixa RS	433
5	Cuica Hi	Cuica-Hi	434
6	Cuica Lo	Cuica-Lo	435
7	Pandero	Pandero	436
8	Pndero Slp	Pandero_Slap	437
9	Surdo Lo	Surdo Lo	438

附录

鼓音色列表

分类	屏显名称	说明	编号
PERCUSSION BRAZIL			
10	Surdo Med	Surdo Med	439
11	Surdo Hi	Surdo Hi	440
PERCUSSION ASIA			
1	Chn Gong 1	Chinese_OperaGong_1	441
2	Chn Gong 2	Chinese_OperaGong_2	442
3	Ching Lo	Ching_Lo	443
4	Ching	Ching	444
5	Gamelon 1	Gamelon_1	445
6	Gamelon 2	Gamelon_2	446
7	Gamelon 3	Gamelon_3	447
8	Gamelon 4	Gamelon_5	448
9	Gamelon 5	Gamelon_6	449
10	Gamelon 6	Gamelon_7	450
11	Gamelon 7	Gamelon_1	451
12	Gamelon 8	Gamelon_2	452
13	Gamelon 9	Gamelon_3	453
14	Taiko 1	Taiko 1	454
15	Taiko 2	Taiko 2	455
16	Taiko 3	Taiko 3	456
17	Tam Tam	Tam_Tam	457
PERCUSSION NATIVE AMERICAN			
1	Cantaro	Cantaro	458
2	DeerSkin 1	Deerskin_Drum 1	459
3	DeerSkin 2	Deerskin_Drum 2	460
4	DeerSkin 3	Deerskin_Drum 3	461
5	HorseHide1	Horsehide_Drum_1	462
6	HorseHide2	Horsehide_Drum_2	463
7	HorseHide3	Horsehide_Drum_3	464
8	PuebloVox1	Pueblo Solo Vox_1	465
9	PuebloVox2	Pueblo Solo Vox_2	466
10	RainStick	Rainstick	467

鼓音色列表

分类	屏显名称	说明	编号
PERCUSSION NATIVE AMERICAN			
11	RitualDrm1	Ritual_drum_Layered	468
12	RitualDrm2	Ritual_drum	469
13	RitualDrm3	Ritual Drum 2	470
14	Sheshone 1	Sheshone_Solo Vox	471
PERCUSSION EXOTIC			
1	WaterDrum1	WaterDrum_1	472
2	WaterDrum2	WaterDrum_2	473
3	WaterDrum3	WaterDrum_3	474
4	WaterDrum4	WaterDrum_4	475
5	WaterDrum5	WaterDrum_5	476
6	WaterDrum6	WaterDrum_6	477
7	WaterDrum7	WaterDrum_7	478
8	WaterDrum8	WaterDrum_8	479
9	WaterDrum9	WaterDrum_9	480
10	WaterDrm10	WaterDrum_10	481
11	WaterDrm11	WaterDrum_11	482
12	WaterDrm12	WaterDrum_12	483
13	WaterDrm13	WaterDrum_13	484
14	WaterDrm14	WaterDrum 14	485
15	HangDrm Hi	HangDrum_Hi	486
16	HangDrm Lo	HangDrum_Lo	487
17	HangDrmMid	HangDrum_Mid	488
18	Flexitone	Flexitone	489
19	Waterphne1	Waterphone_1	490
20	Waterphne2	Waterphone_2	491
21	Waterphne3	Waterphone_3	492
22	Waterphne4	Waterphone_4	493
23	Waterphne5	Waterphone_5	494
24	Waterphne6	Waterphone_6	495

附录

鼓音色列表

分类	屏显名称	说明	编号
VOCALS			
1	Hah	Hah_Group	496
2	Hey Oh	Hey_Ooh	497
3	Hey	Hey	498
4	Hoo	Hoo	499
5	Huh	Huh	500
6	Oh Yeah	Oh_Yeah	501
7	Jam!	Jam	502
8	Chorus	Kecak_Chorus	503
9	Shhh!	Kecak_Shhh	504
10	Shout	Kecak_Shout	505
11	Uno	Spanish 1	506
12	Dos	Spanish 2	507
13	Tres	Spanish 3	508
14	Quartro	Spanish 4	509
15	Cinco	Spanish 5	510
16	Seis	Spanish 6	511
17	Siete	Spanish 7	512
18	Ocho	Spanish 8	513
19	Nueve	Spanish 9	514
20	TurkFemale	Turkish Female Vox	515
21	Uhh	Uhh	516
22	Woo	Woo	517
23	ZuniVox 1	Zunivox_1	518
24	ZuniVox 2	ZuniVox_2	519
25	ZuniVox 3	Zunivox_3	520
26	One	Count_One	521
27	Two	Count_Two	522
28	Three	Count_Three	523
29	Four	Count_Four	524
30	Five	Count_Five	525
31	Six	Count_Six	526
32	Seven	Count_Seven	527
33	Eight	Count_Eight	528
34	Nine	Count_Nine	529

鼓音色列表

分类	屏显名称	说明	编号
ELECTRONIC E KICK			
1	LoFi Kick	Lo Fi Kick	530
2	SDSV Kick1	SDSV Kick 1	531
3	SDSV Kick2	SDSV Kick 2	532
4	SDSV Kick3	SDSV Kick 3	533
5	Tek Kick	Tek Kick	534
6	SDS7 Kick1	SDS7 filter LowNat Stack	535
7	SDS7 Kick2	SDS7 Analog natDOWN	536
8	SDS9 Kick1	SDS9 Kick 1	537
9	UniVox Kik	UniVox Kick	538
10	909LongKik	909 Kick Long	539
11	808 Kick 1	808 Kick 1	540
12	808 Kick 2	808 Kick 2	541
13	SynSonxKik	SynSonix Kick	542
14	BeatBoxKik	BeatBox Kick	543
15	SDSIVKik 1	SDSIV Kick 1	544
16	SDSIVKik 2	SDSIV Kick 2	545
17	SDSIVKik 3	SDSIV Kick 3	546
18	SDSIVKik 4	SDSIV Kick 4	547
19	SDSIVKik 5	SDSIV Kick 5	548
20	SDSIVKik 6	SDSIV Kick 6	549
21	Tekno Kik	Tekno Kick	550
22	Acid Kick	Acid Kick	551
23	FuziBusKik	FuzzyBuss	552
24	SubKick	Sub Kick	553
ELECTRONIC E SNARE			
1	BeatBox Sn	BeatBox Snare	554
2	BeatBox CS	BeatBox CrossStick	555
3	BeatBox RS	BeatBox RimShot	556
4	LoFi Snare	Lo Fi Snare	557
5	LoFi Sn CS	Lo fi snare CS	558
6	LoFi Sn RS	Lo fi snare RS	559
7	SDS7Snare5	SDS7 Digital Snare ExDown	560

附录

鼓音色列表

分类	屏显名称	说明	编号
ELECTRONIC E SNARE			
8	SDS7Snare2	SDS7 Digital Filter	561
9	SDS7Snare3	SDS7 AnalogEX down	562
10	SDS7Snare4	SDS7 Analog Exdwn	563
11	909 Snare	909 Snare	564
12	808 Snare	808 Snare	565
13	SDSVSnare1	SDSV Snare Hi Tun EX Down	566
14	SDSVSnare2	SDSV Snare Hi Tuning	567
15	SDSVSnare3	SDSV Snare Lo Ex Down	568
16	SDSVSnare4	SDSV Snare	569
17	SDSVSnare5	SDSV Snare Noise	570
18	78 Snare	CR78 Snare	571
19	Tek Snare	Tek Snare	572
20	909 Snare	TR909 Snare	573
21	UniVox Sn	Univox Snare	574
22	SDS9 Sn 1	SDS9 Snare 1	575
23	SDS9 Sn 2	SDS9 Snare 2	576
24	SDS9 Sn 3	SDS9 Snare 3	577
25	SDS9 Sn 4	SDS9 Snare 4	578
26	SDS9 Sn 5	SDS9 Snare 5	579
27	SDS9 Sn 6	SDS9 Snare 6	580
28	SDS9 Sn 7	SDS9 Snare 7	581
29	SDS9 Sn 8	SDS9 Snare 8	582
30	SDS9 Sn 9	SDS9 Snare 9	583
31	SDS9 Sn10	SDS9 Snare 10	584
32	909NoNoise	909 No White Noise	585
33	SynSonSnr	Synsonic Snare	586
34	Hip Hop 1	Hip Hop 1	587
35	Hip Hop 2	Hip Hop 2	588
36	Hip Hop CS	Hip Hop CS	589
37	R'nB Snr	R'nB	590
38	R'nB CS	R'nB CS	591

鼓音色列表

分类	屏显名称	说明	编号
ELECTRONIC E TOM			
1	CR78TomHi+	CR78 Hi+Tom	592
2	CR78Tom Hi	CR78 Hi Tom	593
3	CR78Tom Md	CR78 Mid Tom	594
4	CR78Tom Lo	CR78 Lo Tom	595
5	LoFiTom Hi	LoFi Tom Hi	596
6	LoFiTom Md	LoFi Tom Mid Hi	597
7	LoFiTom Lo	LoFi Tom Lo	598
8	LoFiTomMLo	LoFi Tom Mid Lo	599
9	SDS7 Tom 1	SDS7 ExgUp	600
10	SDS7 Tom 2	SDS7 4 ExgUp	601
11	SDS7 Tom 3	SDS7 4 Nat Up	602
12	SDS7 Tom 4	SDS7 Tom 4	603
13	SDS7 Tom 5	SDS7 Tom 5	604
14	SDS7 Tom 6	SDS7 Tom 6	605
15	SDS7 Tom 7	SDS7 Tom 7	606
16	SDS7 Tom 8	SDS7 Tom 8	607
17	SDS7 Tom 9	SDS7 Tom 9	608
18	SDS7 Tom10	SDS7 Tom10	609
19	SDS7 Tom11	SDS7 Tom11	610
20	SDSV Tom 1	SDSV Tom Mid Lo	611
21	SDSV Tom2	SDSV Tom Lo	612
22	SDSV Tom3	SDSV Tom Mid	613
23	SDSV Tom4	SDSV Tom Hi Mid	614
24	SDSV Tom5	SDSV Tom Hi	615
25	Tekno Tom1	Tekno Tom Lo	616
26	Tekno Tom2	Tekno Tom Mid	617
27	Tekno Tom3	Tekno Tom Hi	618
28	SDS9 Tom 1	SDS9 Tom 1	619
29	SDS9 Tom 2	SDS9 Tom 2	620
30	SDS9 Tom 3	SDS9 Tom 3	621
31	SDS9 Tom 4	SDS9 Tom 4	622
32	SynSonxTom	SynSonic Tom	623
33	808 Tom Hi	808 Hi Tom	624
34	808 Tom Md	808 Mid Tom	625

附录

鼓音色列表

分类	屏显名称	说明	编号
ELECTRONIC E TOM			
35	808 Tom Lo	808 Lo Tom	626
36	BeatBoxTm1	BeatBox Tom 1	627
37	BeatBoxTm2	BeatBox Tom 2	628
38	BeatBoxTm3	BeatBox Tom 3	629
39	BeatBoxTm4	BeatBox Tom 4	630
40	BeatBoxTR1	BeatBox Tom Rim 1	631
41	BeatBoxTR2	BeatBox Tom Rim 2	632
42	Tek Tom Hi	Tek Tom Hi	633
ELECTRONIC E HI HAT			
1	808HHCld	800 Hi Hat Closed	634
2	808HHOpn 1	808 Hi Hat Open 1	635
3	808HHOpn 2	808 Hi Hat Open 2	636
4	808HHOpn 3	808 Hi Hat Open 3	637
5	808HHOpn 4	808 Hi Hat Open 4	638
6	SDSV HHPed	SDSV Hi Hat Pedal	639
7	SDSV HHOpn	SDSV Hi Hat Open	640
8	SDSV HHCl	SDSV Hi Hat Closed	641
9	HipHop Cl	Hip Hop Hi Hat Closed	642
10	HipHop Opn	Hip Hop Hi Hat Open	643
11	R'nB Open	R'nB Hi Hat Open	644
12	R'nB Clsd	R'nB Hi Hat Closed	645
13	LoFi HH Cl	LoFi Hi Hat Clsd	646
14	LoFi HH Ft	LoFi Hi Hat Foot	647
15	LoFi HH Op	LoFi Hi Hat Open	648
16	E Hi Hat	E Hi Hat	649
17	SDS7HH Cl	SDS7 CLSD EX-DOWN	650
18	SDS7HH Op	SDS7 Open Lo	651
19	SDS7HH Pd1	SDS7 Pedal	652
20	SDS7HH Pd2	SDS7 Hi Hat Pedal	653
21	TekHH Cl	Tek Hat Closed	654
22	TekHH Op	Tek Hat Open	655
23	UniV HH Cl	UniVox Hi Hat Closed	656

鼓音色列表

分类	屏显名称	说明	编号
ELECTRONIC E HI HAT			
24	UniV HH Op	UniVox Hi Hat Open	657
25	BtBoxHH Op	BeatBox Hi Hat Open	658
26	BtBoxHH Cl	BeatBox Hi Hat Closed	659
27	BtBoxHH Pd	BeatBox Hi Hat Pedal	660
28	SynSonxHH	Synsonic Cymbal	661
ELECTRONIC E CYMBAL			
1	SDS7 CR 1	SDS7 CRASH	662
2	SDS7 CR2	SDS7 CRASH EXDOWN	663
3	SDS7 CR3	SDS7 CRASH EXUP	664
4	CR78 Cym	CR78 Cymbal	665
5	Ride EFX	Ride EFX	666
6	808 Cym	TR808 Cymbal	667
7	SDS7Ride 1	SDS7 Ride EX Down	668
8	SDS7Ride 2	SDS7 Ride EX Down	669
9	SDS7Ride 3	SDS7 Ride EX Up E2	670
10	SDS7Ride 4	SDS7 Ride LO Nat Up D#2	671
11	SDS7Ride 5	SDS7 Ride LO Nat Up	672
12	SDS7 Cym	SDS7 Cym	673
13	SDSV Cym 1	SDSV 808ish	674
14	SDSV Cym 2	SDSV 808ish	675
15	SDSV Cym 3	SDSV Cymbal Hi	676
16	SDSV Cym 4	SDSV Cymbal Lo	677
17	SDSV Cym 5	SDSV Cymbal Lo	678
18	SDSV Cym 6	SDSV Cymbal Lo	679
19	E Cymbal 1	E Cymbal 1	680
20	E Cymbal 2	E Cymbal 2	681
21	E Cymbal 3	E Cymbal 3	682
22	E Cymbal 4	E Cymbal 4	683
23	909 Ride	TR909 Ride	684
24	808 Cym	TR808 Cymbal	685
25	909 Crash	TR909 Crash	686
26	BtBox Cr 1	BeatBox Crash 1	687

附录

鼓音色列表

分类	屏显名称	说明	编号
ELECTRONIC E CYMBAL			
27	BtBox Cr 2	BeatBox Crash 2	688
28	BtBox RD 1	BeatBox Ride 1	689
29	BtBox RD 2	BeatBox Ride 2	690
30	CR78ModCym	CR78 Moduled EFX cymbal	691
ELECTRONIC E PERC			
1	SDSVNseClp	SDSV Noise Clap	692
2	CR78 CB	CR78 Cowbell	693
3	ClapTrap 1	Analog ClapTrap 1	694
4	ClapTrap 2	Analog ClapTrap 2	695
5	ClapTrap 3	Digital ClapTrap 1	696
6	ClapTrap 4	Digital ClapTrap 2	697
7	808Hi Cnga	808 Hi Conga	698
8	808MdCnga	808 Mid Conga	699
9	808LoCnga	808 Lo Conga	700
10	909 Clap	909 Clap	701
11	Spa Clap	SPA_Clap	702
ELECTRONIC MISC			
1	SteelRttle	Stainless Steel Rattle	703
2	HumanGltz	Steel HumanGlitz	704
3	SteelPkr	Steel Peaker	705
4	SteelSwarm	SteelSwarm	706
5	MapleSavge	Maple Savage	707
6	TerrorStke	Cymbal TerrorStrike	708
7	Cymbalzer	Cymbalizer	709
8	PoundSlap	Snare PoundSlap	710
9	NastyKick	Nasty Kick	711
10	EatBrain	Piccolo EatBrain	712
11	GravelBub	Piccolo GravelBubbles	713
12	Pic Animal	Piccolo Animal	714
13	HH Bubb	HiHat Bubbles	715
14	DstortRngr	Piccolo DistortedRinger	716

鼓音色列表

分类	屏显名称	说明	编号
ELECTRONIC MISC			
15	SSMachine	SideStick Machine	717
16	BassRatle	Steel Bass Rattles	718
17	BassRatMid	Steel Bass Rattles Mid	719
18	BassRatLo	Steel Bass Rattles Lo	720
19	SSRattle	Stainless Steel Rattles	721
20	AcidLaser	Steel Acidlaser	722
21	Club Hit	Club Hit	723
22	Club Stab	Club Stab	724
23	BassRumb	Bass Rumble	725
24	KnarlBass	Knarly Bass	726
25	RadBass	Raddle Bass	727
26	Spirlis	Spirlis Synth	728
27	SubImpkt	SubImpakt	729
28	Trumble	Trumble Synth	730
29	SD Noise	SD Noise	731
30	SDEndpitch	SD Tonight Endpitch	732
31	SDLoPitch	SD Tonight Lowpitch	733
32	SDTonite	SD Tonight Metal	734
33	SDMidPitch	SD Tonight Midpitch	735
34	SDTurn	SD Turn Long Tom	736
35	SDMatrix	SD MatrixGenesis	737
36	SDSIV Xpln	SDSIV Explosion	738
37	SD Noise 1	SDSIV Noise 1	739
38	SD Noise 2	SDSIV Noise 2	740
39	SD Noise 3	SDSIV Noise 3	741
40	SD Noise 4	SDSIV Noise 4	742
41	SD Noise 5	SDSIV Noise 5	743
42	SD Noise 6	SDSIV Noise 6	744
43	SD Rez TM	SD Rez Tom	745
44	SD LoRez	SD Deep LoRez Tom	746
45	SD Xplsn	SD Short Explosion	747
46	SD Shrt Tm	SD Short LoRez Tom	748
47	SD LoREzTm	SD Short LoRez Tom 2	749

附录

鼓音色列表

分类	屏显名称	说明书名称	编号
ELECTRONIC MISC			
48	SineSub	Sinewave Subtone	750
49	MatrixGens	MATRIX_Genesis	751
ELECTRONIC PHRASE			
1	EP Chord	EPChord	752
2	HornHit	Horn Hit	753
3	GTRLPDist1	Guitar Distortion 1	754
4	GTRLPDist2	Guitar Distortion 2	755
5	GTRLPDist3	Guitar Distortion 3	756
6	GTRLPDist4	Guitar Distortion 4	757
7	GTRLPDist5	Guitar Distortion 5	758
8	GTRLPDist6	Guitar Distortion 6	759
9	GTRLPDist7	Guitar Distortion 7	760
10	Slap Bass 1	Slap Bass 1	761
11	Slap Bass 2	Slap Bass 2	762
12	Slap Bass 3	Slap Bass 3	763
13	Slap Bass 4	Slap Bass 4	764
14	Slap Bass 5	Slap Bass 5	765
15	Slap Bass 6	Slap Bass 6	766
16	Wah Gtr	Wah Guitar	767
17	Scratch 1	Scratch_1	768
18	Scratch 2	Scratch_Hey	769
19	Scratch 3	Scratch_2	770
20	Scratch 4	Scratch_3	771
21	Scratch 5	Scratch_4	772
22	Funk Gtr 1	Funk Guitar 1	773
23	Funk Gtr 2	Funk Guitar 2	774
24	Funk Gtr 3	Funk Guitar 3	775
25	Funk Gtr 4	Funk Guitar 4	776

总计776个音色

附录

节奏型播放

	屏显名称	BPM	拍号	套鼓	指定于
1	Africa 1	120	4/4	West Africa	Tom 1 Rim
2	Africa 2	130	4/4	East Africa	Tom 1 Rim
3	Son Clave	105	4/4	Salsa	Tom 3 Rim
4	PartidoAlto	120	4/4		
5	Mambo	105	4/4		
6	Rhumba Flm	125	4/4		
7	Flamenco	128	12/8		
8	Samba Regg	90	4/4	Brazil	Tom 1 Rim
9	BollyHood	90	4/4		
10	India	90	7/8	India	Tom 1 Rim
11	MidEast 1	98	4/4		
12	MidEast 2	80	5/8	MidEast	Tom 1 Rim
13	NA Ritual	85	4/4	Native American	Tom 2 Rim
14	SD Perc 1	90	4/4		
15	SD Perc 2	125	4/4	SDS9	Tom 2 Rim
16	Nails Dub	120	4/4	Nails	Tom 3 Rim
17	Nails BStp	140	6/8		

示范乐曲

1	Rock	适合摇滚风格乐曲
2	Funk	适合放克风格乐曲
3	Fusion 7/8	适合7/8拍的融合风格乐曲
4	Drum Solo	适合单独演示音源中的鼓音色 使用数值转轮或 –/+ 按键可以选择套鼓

附录

MIDI 执行表

Function		Transmitted	Recognized	Remarks
Basic Channel	Default Changed	10 CH Only X	CH 1-16 CH 1-16	
Mode	Default Messages Altered	Mode 3 X **********	Mode 3 X X	
Note Number:	 True voice	0~127 **********	0~127 0~127	
Velocity	Note ON Note OFF	O 9nH,v=1-127 O 8nH,v=0	O 9nH,v=1-127 O 9nH,v=0 or 8nh	
After Touch		X	X	
Pitch Bender		X	O	
Control Change	0,32 1 6 7 10 11 64 66 67 80 81 84 91,93 98,99 100,101 121	X X X X X X X X X O X X X O X X	O O O O O O O O O O O O O O O (*1) O	Bank Select Modulation Data Entry Volume Pan Expression Sustain Sostenuto Soft pedal Reverb TYPE Chorus TYPE Portamento DSP DEPTH NRPN LSB,MSB RPN LSB,MSB Reset all Controllers
Program Change: True		O 0-127 0-127	O 0-127 0-127	
System Exclusive		X	O	
System: Position	Song Song Select	X X X	X X X	
Common:	Tune			
Aux:	Local on/off All Notes Off	O X	X X	
Messages:	Active Sense Reset	X X	X X	

附录

MIDI 音符指定

SD2000R 触发 MIDI 音符表	
打击件名称	**MIDI 音符 (Dec)**
SNARE	38
SNARE CROSS STICK	37
SNARE RIM SHOT	40
TOM1	48
TOM1 RIM	50
TOM2	45
TOM2 RIM	47
TOM3	43
TOM3 RIM	58
TOM4	41
TOM4 RIM	39
HH PEDAL	44
HH CLOSED	42
HH OPEN	46
CRASH1	49
CRASH1 RIM	55
CRASH2	57
CRASH2 RIM	52
RIDE1	51
RIDE1 RIM	59
RIDE1 BELL	53
KICK1	36
HH HALFOPEN	86
HHC SPLASH	85

* SD2000R 不含有 TOM4 和 CRASH2。

技术支持

- 技术支持相关咨询，请致电 4007-888-010。

SIMMONS®

SD2000R

5-PIECE ELECTRONIC DRUM KIT